A/211 A/211/M A/211/MA

IT **PISTOLA PER SABBIATURA**
Manuale d'Istruzione d'Uso e Manutenzione

PT **PISTOLA PARA AREAÇÃO**
Manual de Instruções, Uso e Manutenção

NL **ZANDSTRAALPISTOOL**
Handleiding voor gebruik en onderhoud

SV **PISTOL FÖR BLÄSTRING**
Instruktionsbok för drift och underhåll

LT **PISTOLETAS SMĖLIUI PŪSTI**
Naudojimo ir Priežiūros Instrukcija

DE **SANDSTRAHLPISTOLE**
Benutzungs- und Wartungsanleitung

CZ **PÍSKOVACÍ PISTOLE**
Návod k použití a údržbě

NO **SANDBLÅSEPISTOL**
Håndbok for Bruk og Vedlikehold

FI **HIEKKAPUHALLUSPISTOOLI**
Käyttö- ja huolto-ohje

SK **PIŠTOĽ NA PIESKOVANIE**
Príručka na použitie a údržbu

EN **SAND-BLASTING GUN**
Operation and Maintenance Manual

DA **PISTOL TIL SANDBLÆSNING**
Vejledning til brug og vedligeholdelse

RUS **ПЕСКОСТРУЙНЫЙ ПИСТОЛЕТ**
Руководство по эксплуатации и техническому обслуживанию

ET **LIIVAPRITS**
Kasutus- ja hooldusjuhend

MT **PISTOLA GHAL SAND BLASTING**
Istruzzjonijiet ghall-Użu u ghall-Manutenzjoni

FR **PISTOLET DE SABLAGE**
Manuel d'utilisation et d'entretien

EL **ΠΙΣΤΟΛΙ ΑΜΜΟΒΟΛΗΣ**
Εγχειρίδιο Οδηγιών Χρήσης και Συντήρησης

RO **PISTOL PENTRU SABLARE**
Manual de Instrucţiunii pentru Întrebuinţare şi Întreţinere

LV **SMILŠU STRŪKLAS PISTOLE**
Izmantošanas un apkopes rokasgrāmata

ES **PISTOLA ARENADORA**
Manual de Instrucciones de Uso y Mantenimiento

HU **HOMOKFÚVÓ PISZTOLY**
Használati és Karbantartási Utasítás

PL **PISTOLET DO PIASKOWANIA**
Instrukcje użytkowania i konserwacji

SL **PIŠTOLA ZA PESKANJE**
Priročnik za uporabo in vzdrževanje

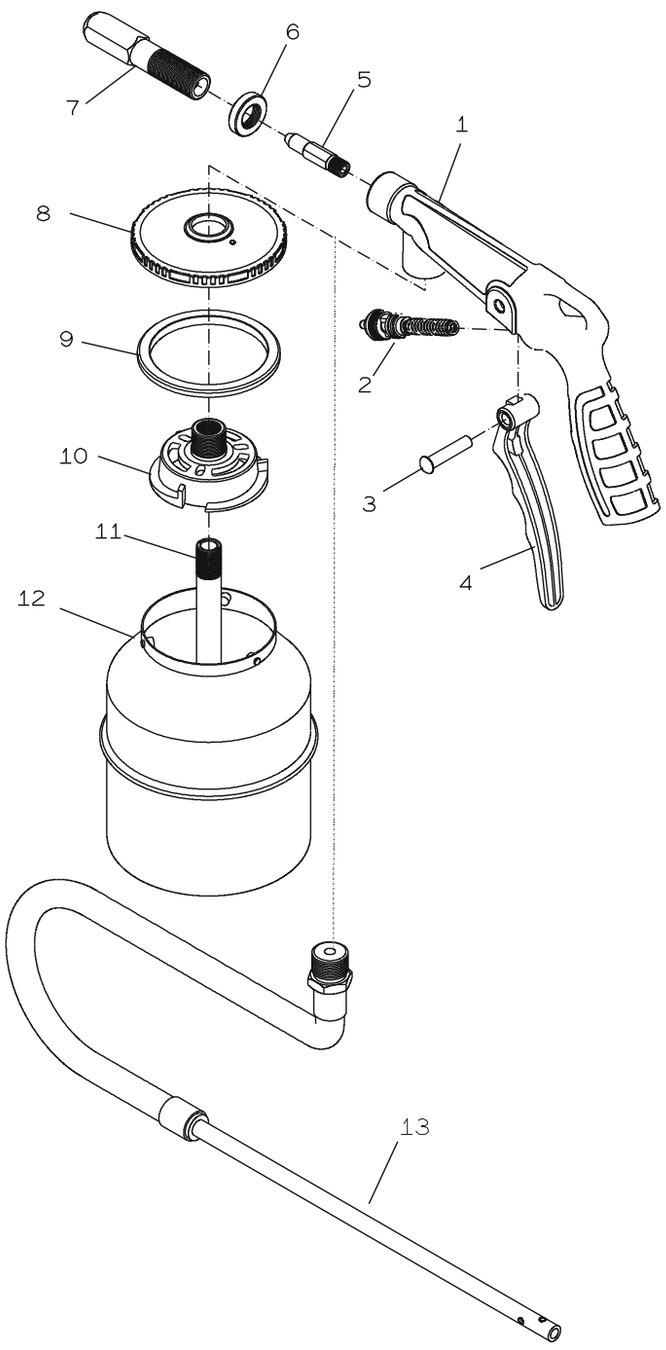

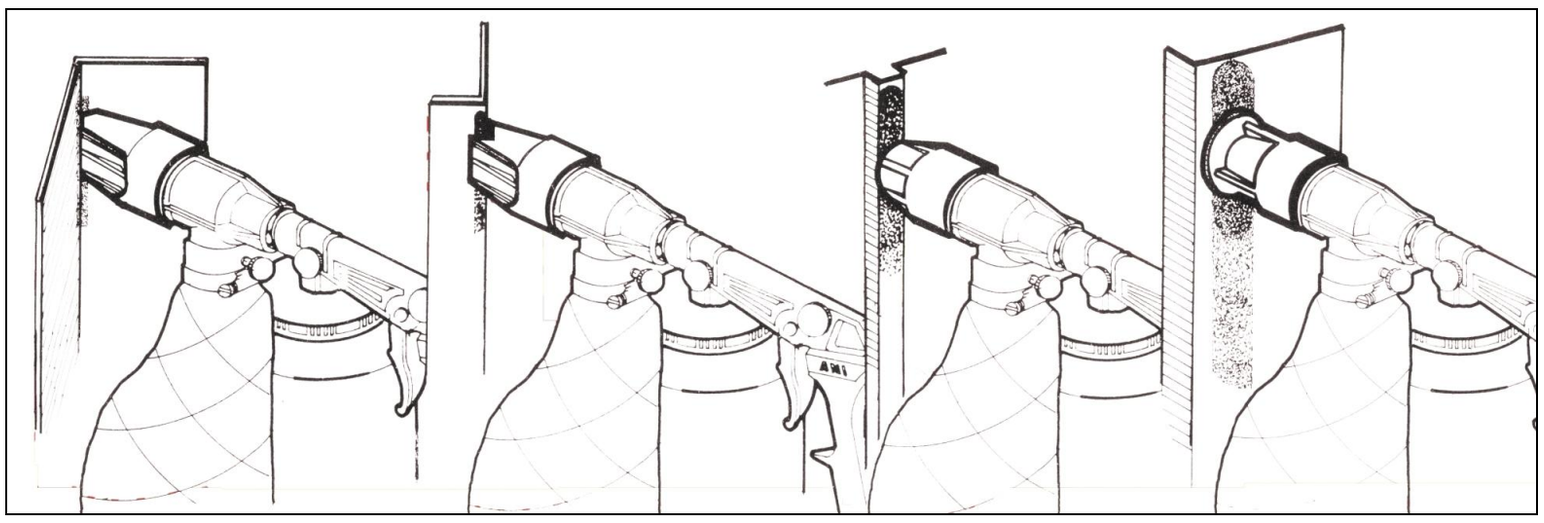

CODE BY0923034 ED. N° 4 – 10 / 03 / 2015

Pos	A/211-MA - Cod.
1	BU098137
2	BH058042
3	BF078138
4	BE078250
5	BT098205
6	BT098207
7	BT098206
8	BU078137
9	BB078203
10	BU078159
11	BT078160
12	BL078116

Pos	A/211-M - Cod.
13	BH098262

Pos	A/211- Cod.
1	BU098137
2	BH058042
3	BF078138
4	BE078250
5	BT098008
6	BT098236
7	BH098234
8	BT098007
9	BU078137
10	BB078203
11	BU078159
12	BT078160
13	BL078116
14	BH098023
15	BE098233
16	BE098026
17	BE098027
18	BE098028

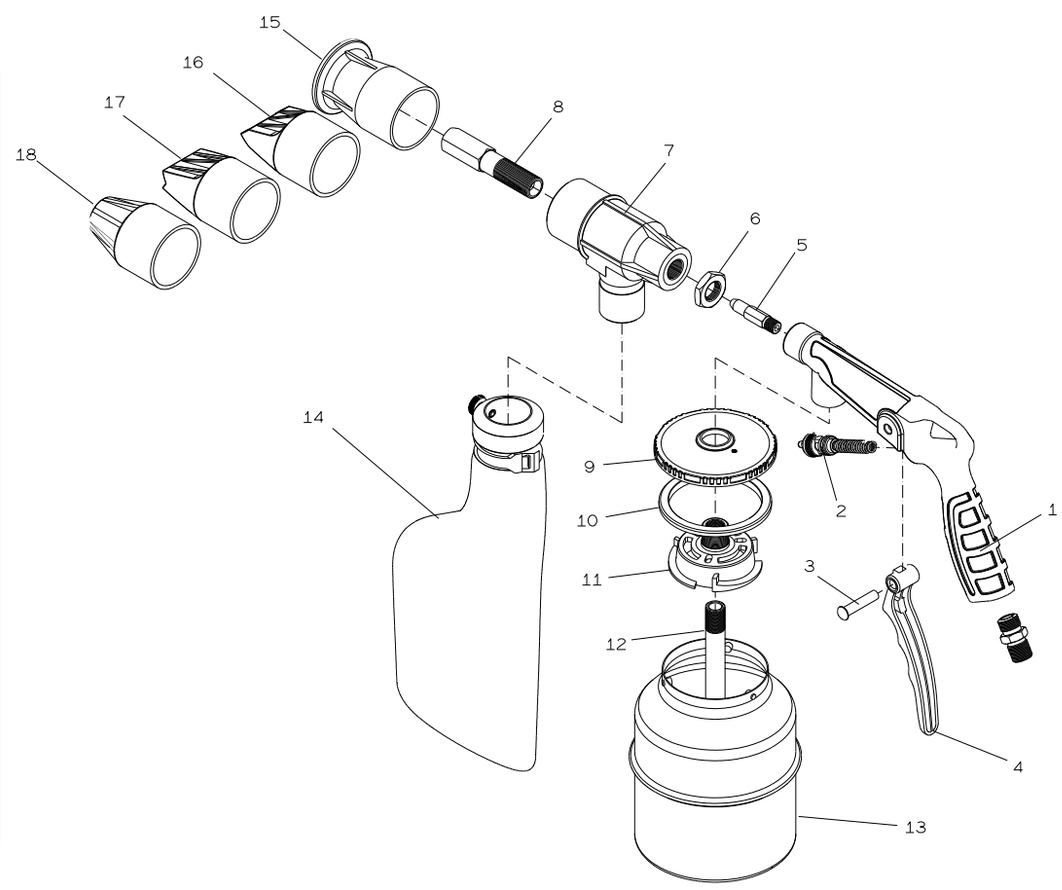

DATI TECNICI - TECHNISCHE DATEN – TECHNICAL DATA - CARACTERISTIQUES TECHNIQUES - DATOS TECNICOS - DADOS TÉCNICOS - TECHNICKÉ ÚDAJE - TEKNISKE DATA - TEXNIKA XAPAKTHPIΣTIKA - MŰSZAKI ADATOK - TECHNISCHE GEGEVENS - TEKNISKE DATA ТЕХНИЧЕСКИЕ ДАННЫЕ - DATE TEHNICE - DANE TECHNICZNE – TEKNISKA DATA - TEKNISET TIEDOT - TEHNILISED ANDMED - TEHNISKIE DATI - TEHNIČNI PODATKI - TECHNINIAI DUOMENYS - TECHNICKÉ ÚDAJE - INFORMAZZJONI TEKNIKA

			A/211		A/221/M		A/211/MA
Pressione di lavoro			**da**		**a**		
Arbeitsdruck	Work pressure		von	from	bis	to	
Pression de service	Presión de trabajo		de	de	à	a	
Pressão de trabalho	Provozní tlak		de	od	a	do	
Arbejdstryk	Πίεση εργασίας	Bar	fra	από	til	έως	8
Működési nyomás	Bedrijfsdruk		től	van	ig	tot	
Arbeidstrykk	Рабочее давление		fra	от	til	до	
Presiune de funcţionare	Natężenie robocze		de la	od	pînă la	do	
Arbetstryck	Toimintapaine	psi	från	mistä	till	mihin	116
Töörõhk	Darba spiediens		alates	no	kuni	līdz	
Delovni tlak	Darbo slėgis		od	nuo	do	iki	
Pracovný tlak	Pressa		od	minn	do	sa	
Consumo d'aria			**da**		**a**		
Luftverbrauch	Air consumption		von	from	bis	to	
Consommation d'air	Consumo de aire		de	de	à	a	
Consumo de ar	Spotřeba vzduchu		de	od	a	do	
Luftforbrug	Κατανάλωση αέρα	l/min	fra	από	til	έως	309
Levegő felhasználás	Luchtverbruik		től	van	ig	tot	
Luftforbruk	Расход воздуха		fra	от	til	до	
Consum de aer	Zużycie powietrza		de la	od	pînă la	do	
Luftförbrukning	Ilmankulutus	cfm	från	mistä	till	mihin	10.92
Õhu kulu	Gaisa patēriņš	3.82	alates	no	kuni	līdz	
Uporaba zraka	Oro sunaudojimas		od	nuo	do	iki	
Spotreba vzduchu	Konsum ta' l-Arja		od	minn	do	sa	
Peso Netto							
Nettogewicht	Net Weight						
Poids net	Peso Neto						
Peso Líquido	Váha netto						
Nettovægt	Καθαρό βάρος	kg	0.936		0.880		0.760
Nettó súly	Nettogewicht						
Nettovekt	Вес Нетто						
Greutate Neto	Ciężar netto	lb	2.066		1.943		1.678
Nettovikt	Nettopaino						
Nettokaal	Neto svars						
Neto teža	Svoris Neto						
Hmotnosť Netto	Тоqol						
Dimensioni		Abmessungen					
Dimensions	Dimensions	Dimensiones					
Dimensões	Rozměry	Mål					
Διαστάσεις	Méret	fmetingen					
Mål	Размеры	Dimensiuni					
Wymiary	Mått	Mitat					
Mõõdud	Gabarīti	Mere					
Išmatavimai	Rozmery	Dimensjoni					
mm			345 x 200 x 110		255 x 140 x 25		255 x 190 x 110
inch			13.58 x 7.87 x 4.33		10.04 x 5.51 x 0.98		10.04 x 7.48 x 4.33

MASSIMA PRESSIONE D'ESERCIZIO		
MAX. BETRIEBSDRUCK	**MAXIMUM WORKING PRESSURE**	
PRESSION DE SERVICE MAXIMALE	**MAXIMA PRESION DE FUNCIONAMIENTO NORMAL**	
PRESSÃO MÁXIMA DE FUNCIONAMENTO	**MAXIMÁLNÍ PROVOZNÍ TLAK**	
MAKSIMALE ARBEJDSTRYK	**ΜΕΓΙΣΤΗ ΠΙΕΣΗ ΕΡΓΑΣΙΑΣ**	**10 bar**
MŰKÖDÉSI MAXIMÁLIS NYOMÁS	**MAXIMALE BEDRIJFSDRUK**	
MAKS. ARBEIDSTRYKK	**МАКСИМАЛЬНОЕ РАБОЧЕЕ ДАВЛЕНИЕ**	
PRESIUNE MAXIMĂ DE FUNCŢIONARE	**MAKSYMALNE NATĘŻENIE EKSPLOATACYJNE**	
MAXIMALT DRIFTSTRYCK	**ENIMMÄISTOIMINTAPAINE**	**145 psi**
MAKSIMAALNE KASUTATAV RÕHK	**MAKSIMĀLAIS DARBA SPIEDIENS**	
MAKSIMALNI DELOVNI TLAK	**MAKSIMALUS EKSPLOATACIJOS SLĖGIS**	
MAXIMÁLNY PREVÁDZKOVÝ TLAK	**PRESSA MASSIMA**	

N.B. : Massimo livello di rumorosità:-		
N.B. : Schallpegel max.:	**N.B. : Maximum operating noise level:**	
Nota : Niveau de bruit maximum :	**N.B. : Máximo nivel de ruido:**	
N.B. : Nível máximo de emissão sonora:	**POZN. : Maximální hladina hluku:**	
N.B. Maksimale støjniveau :	**ΣΗΜΕΙΩΣΗ: Μέγιστη στάθμη θορύβου:**	
Jól jegyezze meg:	**N.B.: Max. geluidsniveau:**	
N.B. : Maks. støynivå:	**ПРИМЕЧАНИЕ: Максимальный шумовой уровень:**	
N.B. : Nivel maxim de zgomot :	**N.B.: Maksymalny poziom głośności:**	
OBS: Maximal bullernivå:	**Huomio: Max. melutaso:**	**< 79 dba**
N.B.: Maksimaalne müratase:	**PIEZĪME: Maksimāls trokšņa līmenis:**	
Pripomba: Maksimalna stopnja hrupa:	**PASTABA. Maksimalus triukšmo lygis:**	
N.B. : Maximálna hladina hluku:	**N.B. : L-g[ola livell ta' [oss :**	

DICHIARAZIONE DI CONFORMITA' – KONFORMITÄTSERKLÄRUNG - DECLARATION OF CONFORMITY- DECLARATION DE CONFORMITÉ DECLARACION DE CONFORMIDAD - DECLARAÇÃO CE DE CONFORMIDADE - PROHLÁŠENÍ O KONFORMITĚ VÝROBKU OVERENSSTEMMELSESERKLÆRING - ΔΗΛΩΣΗ ΣΥΜΜΟΡΦΩΣΗΣ - SZABVÁNYAZONOSSÁGI NYILATKOZAT – CONFORMITEITSVERKLARING KONFORMITETSERKLÆRING - ЗАЯВЛЕНИЕ О СООТВЕТСТВИИ - DECLARAŢIE DE CONFROMITATE CE - DEKLARACJA ZGODNOŚCI INTYG OM LAGÖVERENSSTÄMMELSE- - VAATIMUSTENMUKAISUUSVAKUUTUS -VASTAVUSDEKLARATSIOON - ATBILSTĪBAS DEKLARĀCIJA IZJAVA O SKLADNOSTI - ATITIKTIES DEKLARACIJA - VYHLÁSENIE O ZHODE - DIKJARAZZJONI TA' QBIL

La sottoscritta società - Die unterzeichnete Firma - The undersigned firm - La société soussignée - La sociedad abajo firmante - A abaixo-assinada sociedade - Níže podepsaná firma - Undertegnede selskab - Η υπογεγραμμένη εταιρεία - Az alulírott társaság – Ondergetekende - Selskapet - Нижеуказанная фирма - Subsemnata societate - Niżej podpisana spółka - Undertecknade företag - Allekirjoittanut yhtiö - Vastutav firma - Apakšā norādītais uzņēmums - Podpisano podjetje - Žemiau pasirašiusi bendrovė - Dolupodpísaná spoločnosť - Id-ditta hawn ta[t imsemmija :

Officine Meccaniche A.N.I. S.p.a.

Via Arzignano 190 – 36072 – Chiampo (VI) - ITALY

IT	**DICHIARA SOTTO LA SUA ESCLUSIVA RESPONSABILITA' CHE IL PRODOTTO: Pistola per sabbiatura Mod. A/211** è conforme alle disposizioni della Direttiva Macchine (DIRETTIVA 2006/42/CE). Il modello della presente dichiarazione è conforme a quanto previsto nella norma EN 45014.	**DE**	**ERKLÄRT UNTER IHRER ALLEINIGEN VERANTWORTUNG, DAß DAS PRODUKT: Sandstrahlpistole Modell A/211** der Maschinendirektive (DIREKTIVE 2006/42/EWG). Das Modell der vorliegenden Erklärung entspricht den Vorschriften der Normen EN 45014
EN	**HEREBY DECLARES ON ITS OWN RESPONSABILITY THAT THE PRODUCT: Sand-blasting gun Mod. A/211** conforms to the regulations laid down in the EEC Directive regulating the construction of Machinery (DIRECTIVE 2006/42/EC). The format of this declaration conforms with regulation EN 45014.	**FR**	**DECLARE SOUS SA RESPONSABILITE EXCLUSIVE QUE LE PRODUIT: Pistolet de sablage Mod. A/211** est conforme aux dispositions de la Directive des Machines (DIRECTIVE 2006/42/CE). Le modèle de cette déclaration est conforme dans la mesure où il est prévu dans la Norme EN 45014
ES	**DECLARA BAJO SU EXCLUSIVA RESPONSABILIDAD QUE EL PRODUCTO: Pistola arenadora Mod. A/211** es conforme a las disposiciones de la Directiva Máquinas (DIRECTIVA 2006/42/CE). El modelo de la presente declaración es conforme a lo previsto en la Norma EN 45014.	**PT**	**DECLARA SOB A SUA EXCLUSIVA RESPONSABILIDADE QUE O PRODUTO: Pistola para areação Mod. A/211** está em conformidade com as disposições da Directiva de Máquinas (DIRECTIVA 2006/42/CE). O modelo da presente declaração está em conformidade com o quanto previsto pela Norma EN 45014.
CZ	**PROHLAŠUJE NA VLASTNÍ ZODPOVĚDNOST, ŽE VÝROBEK : Pískovací pistole typ A/211** odpovídá předpisům Směrnice o strojním zařízení (SMĚRNICE 2006/42/EHS). Model tohoto prohlášení odpovídá normě EN 45014.	**DA**	**Erklærer helt under eget ansvar at produktet: Pistol til sandblæsning Mod. A/211** stemmer overens med bestemmelserne i direktivet Maskiner (DIRETTIVA 2006/42/ EF). Modellen i den foreliggende erklæring stemmer overens med bestemmelserne i EN 45014normen.
EL	**ΔΗΛΩΝΕΙ ΥΠΟ ΤΗΝ ΑΠΟΚΛΕΙΣΤΙΚΗ ΤΗΣ ΕΥΘΥΝΗ ΟΤΙ ΤΟ ΠΡΟΪΟΝ: Πιστόλι αμμοβολής Μοντ. A/211** πληρεί τις προδιαγραφές της Οδηγίες περί Μηχανών (ΟΔΗΓΙΑ 2006/42/ΕΟΚ). Το μοντέλο που είναι αντικείμενο της παρούσας δήλωσης πληρεί τις προδιαγραφές του προτύπου EN 45014.	**HU**	**SAJÁT KIZÁRÓLAGOS FELELŐSSÉGE ALATT KIJELENTI, HOGY TERMÉKE, A: Homokfúvó pisztoly A/211 modell** megfelel a Gép Irányelvnek (2006/42/EK IRÁNYELV). A jelen nyilatkozatban feltüntetett modell megfelel az EN 45014 szabvány által előirányzottaknak.
NL	**VERKLAART ONDER ZIJN UITSLUITENDE VERANTWOORDELIJKHEID DAT HET PRODUCT: Zandstraalpistool model A/211** voldoet aan de bepalingen van de Machinerichtlijn (RICHTLIJN 2006/42/EEG). Het model van de onderhavige conformiteitsverklaring is conform de norm EN 45014.	**NO**	**ERKLÆRER PÅ EGET ANSVAR AT PRODUKTET : Sandblåsepistol Mod. A/211** er i samsvar med Maskindirektivets forskrifter (DIREKTIV 2006/42/EØF). Modellen denne erklæringen gjelder for, er i samsvar med forskriften EN 45014.
RUS	**ЗАЯВЛЯЕТ ПОД СОБСТВЕННУЮ ИСКЛЮЧИТЕЛЬНУЮ ОТВЕТСТВЕННОСТЬ, ЧТО ИЗДЕЛИЕ : Пескоструйный пистолет Мод. A/211** соответствует требованиям директивы по машиностроению (ДИРЕКТИВА 2006/42/ЕС). Образец данного заявления соответствует положениям нормативы EN 45014.	**RO**	**DECLARĂ SUB PROPRIA ŞI EXCLUSIVĂ RESPONSABILITATE CĂ PRODUSUL: Pistol pentru sablare Model A/211** este conform cu prevederile Directivei Maşini (DIRECTIVA 2006/42/CE). Modelul prezentei declaraţii este conform cu prevederile conţinute în norma EN 45014.
PL	**OŚWIADCZA NA WŁASNĄ WYŁĄCZNĄ ODPOWIEDZIALNOŚĆ ŻE PRODUKT: Pistolet do piaskowania Mod. A/211** jest zgodny z rozporządzeniem Dyrektywy dla Maszyn (DYREKTYWA 2006/42/WE). Model niniejszego zaświadczenia jest zgodny z normą EN 45014.	**SV**	**INTYGAR SOM ENSAM ANSVARIG ATT PRODUKTEN: Pistol för blästring Mod. A/211** överensstämmer med bestämmelserna i Maskindirektivet (EU-DIREKTIV 2006/42). Modellen i detta intyg överensstämmer med vad som föreskrivs i reglerna EN 45014.
FI	**VAKUUTTAA OMALLA VASTUULLAAN, ETTÄ TUOTE : Hiekkapuhalluspistooli, malli A/211** on konedirektiivin (direktiivi 2006/42/EY) vaatimusten mukainen. Tämä vakuutus on malliltaan standardin EN 45014 määräysten mukainen.	**ET**	**DEKLAREERIB OMA VASTUTUSE ALL, ET ANTUD TOODE: Liivaprits, Mudel. A/211** vastab masinate kohta kehtivale direktiivile (DIREKTIIV 2006/42/EL). Käesoleva deklaratsioonimudel on kooskõlas EN 45014 normatiiviga.
LV	**ZEM SAVAS PAŠAS ATBILDĪBAS PAZIŅO, KA IZSTRĀDĀJUMS : Smilšu strūklas pistole, modelis A/211** atbilst Mašīnu Direktīvas prasībām (DIREKTĪVA 2006/42/CE). Šajā deklarācijā norādītais modelis atbilst normas EN 45014 prasībām.	**SL**	**POD SVOJO IZKLJUČNO ODGOVORNOSTJO IZJAVLJA, DA IZDELEK: Pištola za peskanje model A/211** ustreza predpisom Direktive o strojih (Diretkiva 2006/42/ES). Model iz te izjave ustreza predpisom normativa EN 45014.
LT	**SU IŠIMTINE ATSAKOMYBE DEKLARUOJA, KAD PRODUKTAS : Pistoletas smėliui pūsti Mod. A/211** Atitinka Mašinų bei Staklių Direktyvos nurodymus (DIREKTYVA 2006/42/CE). Šios deklaracijos modelis atitinka normos EN 45014 nurodymus.	**SK**	**VYHLASUJE NA VLASTNÚ ZODPOVEDNOSŤ, ŽE VÝROBOK: Pištoľ na pieskovanie Mod. A/211** zodpovedá predpisom smernice o strojnom zariadení (SMERNICA 2006/42/CE). Model tohto vyhlásenia zodpovedá predpisom normy EN 45014.
MT	**TIDDIKJARA TA{T IR-RESPOSABBILTA' EWLENIJA TAG{HA LI IL-PRODOTT Pistola æal sand blasting Mudell. A/211** Huwa mag[mul skond ir-regolamenti tad-Direttiva Magni (DIRETTIVA 2006/42/CE). Il-mudell imsemmi f'din id-dikjarazzjoni huwa mag[mul skond il-li;i EN 45014.		

Il fascicolo tecnico viene compilato da – Technische Daten erstellt von - Technical file compiled by – Documentation technique rédigée par – Archivo tecnico resumido por - Fascículo técnico compilado por – Soubor technické dokumentace vystavil - Det tekniske dokumentation er udarbejdet af - Τεχνικό αρχείο που συντάσσεται από – A dokumentumot kitöltötte – Technische fiche samengesteld door – Kontaktskjema basert på – Техническая документация заполнена – Fisa tehnica emisa de – Opracowanie technicze przez - Teknisk fil sammanställd av - Teknisen tiedon toimittaa - Tehniline toimik, mis koostatud - Tehniskās dokumentācijas aizpilda - Tehnična dokumentacija pripravljena od - Tehniskajā dokumentācijā apkopo - Technickú dokumentáciu vypracoval - Il-ktieb tekniku kompilat minn	**Officine Meccaniche A.N.I. SpA**
Luogo – Platz - Place – Lieu - Lugar - Local – Místo - sted - Τοποθεσία – Hely - Plaats - Sted - Место - Loc - Miejsce - Plats - Paikka - Koht - Vieta - Kraj - Vieta - Miesto - Post	**Chiampo (VI) ITALY**
Nome – Name - Name – Nom - Nombre - Nome - Jméno - navn - Ονομα – Név - Naam- Navn - Имя - Nume - Nazwa - Namn - Nimi - Nimi- Name - Ime - Name - Meno - Isem	**Giampietro Taglier**
Posizione – Position - Position – Poste - Posición - Posição - Pozice titel - Θέση - Pozíció - Functie - Stilling - Дожность - Pozitie – Stanowisko - Position - Asema - Asukoht - Nostāja - Delovno mesto - NostājaPozícia - Kariga — **Direttore Ufficio Tecnico** - Technischer Direktor- Technical Director - Directeur Technique - Director Técnico - Director departamento técnico - Odpovědná osoba. - Teknisk chef - Τεχνικός Διευθυντής – Műszaki igazgató - Technisch directeur - Produktansvarlig - Технический директор - Responsabil tehnic- Dyrektor Techniczny - Teknisk chef - Tehnični direktor - Tekninen johtaja - Tehniline direktor	
CHIAMPO (VI) **10 / 03 / 2015** — **Un Procuratore - Ein Prokurist - Legal Representative - Un Fondé de pouvoir - Un Procurador - Um Procurador – Prokurista - En prokurator - Ένας εκ των πληρεξουσίων - Meghatalmazott - Wettelijke vertegenwoordiger - Juridisk representant – Уполномоченный - Un Procurist – Pełnomocnik – Firmatecknare - Valtuutettu asiamies - Volitatud isik - Pilnvarota persona - Zastopnik - Įgaliotinis - Splnomocnený zástupca – Rappre]úentant Legali :**	**Un Procuratore Giampietro Taglier :**

I — Manuale d'Istruzione d'Uso e Manutenzione

Pistola per sabbiatura

PER LA VOSTRA SICUREZZA LEGGERE ATTENTAMENTE QUESTE ISTRUZIONI PRIMA DI PROCEDERE ALL'INSTALLAZIONE, ALL'UTILIZZO O ALLA MANUTENZIONE DELL'AEROGRAFO. QUESTO MANUALE DEVE ESSERE CONSERVATO PER OGNI FUTURO RIFERIMENTO.

GENERALITA'

Il presente libretto costituisce parte integrante del prodotto cui viene allegato e deve essere conservato per ogni riferimento futuro. Leggere attentamente le avvertenze e le istruzioni contenute nel presente manuale d'istruzioni prima di procedere all'installazione, alla messa in funzione, alla regolazione o alla manutenzione poiché forniscono importanti indicazioni riguardanti la SICUREZZA D'USO e la MANUTENZIONE. Per un utilizzo sicuro ed una corretta manutenzione, la pistola deve essere utilizzata solo da un operatore con un'adeguata preparazione. Le informazioni inserite nel presente libretto sono necessarie per un utilizzo corretto della pistola e dei suoi componenti ed integrano le informazioni che appartengono al normale bagaglio di conoscenze tecniche degli addetti .Le norme di sicurezza inserite nel presente libretto integrano le norme di sicurezza vigenti nei paesi d'utilizzo del prodotto che devono essere conosciute ed applicate dagli addetti. Per ulteriori informazioni o problemi particolari da risolvere, rivolgersi ai centri autorizzati per l'assistenza tecnica e la manutenzione del prodotto.

DISIMBALLO

Dopo aver tolto l'imballaggio assicurarsi dell'integrità dell'apparecchio controllando che non vi siano parti visibilmente danneggiate, in caso di dubbio non utilizzare l'apparecchio e rivolgersi subito al proprio rivenditore. Gli elementi che compongono l'imballaggio (sacchetti in plastica, polistirolo espanso, ecc.) devono essere smaltiti negli appositi luoghi di raccolta e non devono essere lasciati alla portata dei bambini, poiché potenziali fonti di pericolo.

DESTINAZIONE ED USO

Questo **AEROGRAFO** è stato realizzato per essere utilizzato quale **PISTOLA PER SABBIATURA** ogni altro uso è da ritenersi improprio. La ditta declina ogni responsabilità per danni o incidenti derivanti dall'uso improprio della pistola manuale o dalla mancata osservanza delle prescrizioni relative alla sicurezza. Ogni e qualsiasi manomissione o modifica dell'apparecchiatura non preventivamente autorizzata solleva il costruttore da danni derivanti o riferibili agli atti suddetti.

AVVERTENZE GENERALI DI SICUREZZA

RISCHI PER USO IMPRORIO

- **NON** puntare **MAI** la pistola in direzione del corpo umano o di animali
- **NON** usare **MAI** materiali non idonei
- **NON** superare **MAI** le pressioni massime d'esercizio consigliate
- Prima di effettuare le operazioni di smontaggio, di pulizia o di riassemblaggio dell'aerografo scaricare **SEMPRE** le pressioni dell'aria e i materiali vernicianti

RISCHI PER LA SALUTE

Molti prodotti contengono solventi organici o prodotti chimici dannosi per la salute, che possono provocare intossicazioni a causa dei vapori tossici emessi durante la spruzzatura.
E' quindi **OBBLIGATORIO** durante l'uso seguire alcune indicazioni:

- Leggere **ATTENTAMENTE** le schede tecniche dei prodotti che si impiegano prima dell'utilizzo
- Utilizzare l'aerografo **SOLO** in aree adeguate o ambienti ben aerati
- Durante l'utilizzo dell'aerografo indossare **SEMPRE** indumenti con protezione adeguati per la protezione del corpo
- Indossare **SEMPRE** guanti, occhiali e maschere con filtri a carboni attivi per prevenire i rischi causati dai vapori tossici o dal contatto dei prodotti e dei solventi con la pelle o gli occhi

RISCHI DI INCENDIO E ESPOLSIONE

Molti prodotti contengono solventi organici o prodotti chimici altamente infiammabili. Utilizzare l'aerografo SOLO in aree adeguate o ambienti ben aerati

- Evitare qualsiasi azione che possa provocare incendi come fumare, provocare scintille o qualsiasi rischio elettrico
- Assicuratevi che tutti i prodotti vernicianti ed i solventi che utilizzate siano chimicamente compatibili effettuando un controllo incrociato delle schede tecniche di sicurezza dei prodotti
- Collegate a terra sia la macchina di verniciatura sia l'oggetto da verniciare per ridurre il rischio di scintille dovute a elettricità statica

ALTRI RISCHI

- **E' VIETATO** utilizzare la pistola per la spruzzatura di prodotti alimentari o medicinali
- **E' VIETATO** utilizzare la pistola nelle aree di lavoro di macchinari come convogliatori, robot, ecc. durante il funzionamento degli stessi

INSTALLAZIONE

Per un utilizzo sicuro ed una corretta manutenzione la pistola deve essere utilizzata solo da un operatore con un'adeguata preparazione. Verificate che l'impianto d'aria cui viene collegato l'aerografo fornisca sempre aria filtrata da impurità d'acqua ed olio. Dopo aver tolto l'imballaggio assicurarsi dell'integrità dell'apparecchio controllando che non vi siano parti visibilmente danneggiate.

UTILIZZO

1. Rimuovere il serbatoio dalla pistola e riempirlo con la sabbia abrasiva che si intende utilizzare. 2. Rimontare il serbatoio al corpo pistola fissandolo adeguatamente. 3. Selezionare l'ugello più adatto al tipo di lavoro che si intende eseguire ed montarlo sul manicotto anteriore. 4. Allacciare il tubo d'alimentazione dell'aria compressa al raccordo dell'aerografo 5. **Appoggiare** l'ugello della pistola sulla superficie da sabbiare e tirare la leva. 6. La pistola è costruita in modo che una parte della sabbia utilizzata venga recuperata nel sacchetto apposito. 7. Prima di riutilizzare la sabbia bisogna opportunamente filtrarla.	A/211
1. Immergere il tubo di pescaggio nel contenitore della sabbia abrasiva 2. Allacciare il tubo d'alimentazione dell'aria compressa al raccordo dell'aerografo 3. **Avvicinare** della pistola alla superficie da sabbiare e tirare la leva. 4. Prima di riutilizzare la sabbia bisogna ottortunamente filtrarla.	A/211-M
1. Rimuovere il serbatoio dalla pistola e riempirlo con la sabbia abrasiva che si intende utilizzare. 2. Riconnettere il serbatoio al corpo pistola fissandolo adeguatamente. 3. Selezionare l'ugello più adatto al tipo di lavoro che si intende eseguire ed innestarlo sul connettore della pistola. 4. Allacciare il tubo d'alimentazione dell'aria compressa al raccordo dell'aerografo 5. **Avvicinare** della pistola alla superficie da sabbiare e tirare la leva. 6. Prima di riutilizzare la sabbia bisogna ottortunamente filtrarla.	A/211-MA

PULIZIA DELLO STRUMENTO

ATTENZIONE

Prima di effettuare qualunque operazione di pulizia del prodotto, scollegare la pistola dalla condotta di mandata dell'aria compressa.

E' **VIETATO** effettuare la manutenzione dell'aerografo se il personale addetto non ha ricevuto adeguate istruzioni.
E' **VIETATO** effettuare la manutenzione dell'aerografo se non si utilizzano ricambi originali.

Non pulire mai la pistola con acqua

FUNZIONAMENTO DIFETTOSO

In mancanza di fuoriuscita della sabbia, controllare che il tubo di pescaggio non sia ostruito e/o che il serbatoio non sia vuoto.

MESSA FUORI SERVIZIO DELL'AEROGRAFO

Per lo smantellamento dell'aerografo è necessario che esso sia pulito da qualsiasi residuo di solvente o prodotto. I materiali di fabbricazione sono completamente riciclabili e devono essere divisi a seconda del tipo e smaltiti negli appositi centri di raccolta.

D — Bedienungs- und Wartungsanleitung

Sandstrahlpistole

ZU IHRER SICHERHEIT BITTEN WIR SIE, VOR INSTALLIERUNG, GEBRAUCH ODER WARTUNG DER LACKIERSPRITZPISTOLE DIESE HINWEISE AUFMERKSAM DURCHZULESEN. DIESES HANDBUCH MUSS ZUR ZUKÜNFTIGEN BEZUGNAHME AUFBEWAHRT WERDEN.

ALLGEMEINES

Die vorliegende Bedienungsanleitung stellt einen festen Bestandteil des Produkts, dem sie beigefügt ist, dar und muß zur zukünftigen Bezugnahme aufbewahrt werden. Bitte lesen Sie vor Installierung, Inbetriebnahme, Einstellung oder Wartung die im vorliegenden Handbuch enthaltenen Hinweise und Anleitungen aufmerksam durch, da sie wichtige Informationen bezüglich des SICHEREN GEBRAUCHS und der WARTUNG liefern. Um einen sicheren Gebrauch und eine korrekte Wartung zu gewährleisten, darf die Lackierspritzpistole nur von einer entsprechend geschulten Bedienungsperson benutzt werden. Die im vorliegenden Handbuch enthaltenen Informationen sind für einen korrekten Gebrauch der Spritzpistole und ihrer Komponenten erforderlich und vervollständigen die Informationen, die zu den normalen technischen Kenntnissen der mit ihrer Bedienung betrauten Personen zählen. Die im vorliegenden Handbuch enthaltenen Sicherheitsnormen ergänzen die in dem Land, in dem das Produkt benutzt wird, geltenden Sicherheitsnormen, die den mit der Bedienung betrauten Personen bekannt sein und von diesen angewandt werden müssen. Bezüglich weiterer Informationen oder spezieller Problemlösungen wenden Sie sich bitte an die autorisierten Zentren für den technischen Kundendienst und die Wartung des Produkts.

AUSPACKEN

Nach Entfernen der Verpackung die Unversehrtheit des Gerätes sicherstellen und überprüfen, daß keinerlei Teile sichtbar beschädigt ist. Im Zweifelfall das Gerät nicht benutzen und sich an den Wiederverkäufer wenden. Die Verpackungselemente (Plastiktüten, Polystyrolschaum, usw.) sind in die entsprechenden Sammelbehälter zu entsorgen und müssen außerhalb der Rechtweite von Kindern gebracht werden, da sie potentielle Gefahrenquellen darstellen.

VORGESEHENER EINSATZ UND GEBRAUCH

Diese **SPRITZPISTOLE** wurde realisiert, um als **SANDSTRAHLPISTOLE** eingesetzt zu werden. Jeder sonstige Gebrauch muss als unsachgemäß angesehen werden.. Die Herstellerfirma lehnt jegliche Haftung für Schäden oder Unfälle, die durch den unsachgemäßen Gebrauch der manuellen Spritzpistole oder durch Nichtbeachtung der Sicherheitsvorschriften entstehen, ab. Jegliche Beeinträchtigung oder Abänderung des Geräts, die nicht vorher genehmigt wurde, entläßt den Hersteller aus der Haftung für daraus entstehende oder damit in Verbindung zu bringende Schäden.

ALLGEMEINE SICHERHEITSHINWEISE

RISIKEN BEI UNSACHGEMÄSSEM GEBRAUCH

- Die Spritzpistole **NIEMALS** auf den menschlichen Körper oder Tiere richten.
- **KEINESFALLS** ungeeignete Materialien verwenden..
- Die empfohlenen max. Betriebsdruckwerte dürfen **NIEMALS** überschritten werden.
- Vor Demontage-, Reinigungs- oder Wiedermontagearbeiten an der Spritzpistole **STETS** den Luftdruck und die verwendeten Materialien ablassen.

GESUNDHEITLICHE RISIKEN

Viele Produkte enthalten organische Lösemittel oder gesundheitsschädliche chemische Produkte, die Vergiftungen aufgrund der während des Spritzvorgangs abgegebenen giftigen Dämpfe verursachen können.
Es ist daher **OBLIGATORISCH**, während des Gebrauchs einige Hinweise zu befolgen:

- Die technischen Datenblätter der verwendeten Produkte vor Gebrauch **AUFMERKSAM** durchlesen.
- Die Lackierspritzpistole **NUR** in geeigneten Bereichen oder gut belüfteten Räumen anwenden
- Während des Gebrauchs der Lackierspritzpistole IMMER zum Schutz des Körpers geeignete Kleidung tragen.
- **IMMER** Handschuhe, Schutzbrille und Atemschutz-Masken mit Aktivkohle-Filter tragen, um den durch giftige Dämpfe oder durch den Kontakt der Produkte und Lösemittel mit der Haut oder mit den Augen verursachten Risiken vorzubeugen.

BRAND- UND EXPLOSIONSGEFAHR

Viele Produkte enthalten organische Lösemittel oder höchst entzündbare chemische Produkte. Die Lackier-Spritzpistole AUSSCHLIESSLICH in geeigneten Bereichen oder gut belüfteten Räumen benutzen.

- Alle Handlungen wie z.B. Rauchen, die einen Brand, Funkenbildung oder irgendwelche Risiken elektrischer Art entstehen lassen könnten, vermeiden.
- Vergewissern Sie sich, daß alle von Ihnen verwendeten Lackierprodukte und Lösemittel chemisch kompatibel sind, indem Sie eine überkreuzte Kontrolle der technischen Sicherheits-Datenblätter der Produkte vornehmen.
- Sowohl die Lackiermaschine als auch den zu lackierenden Gegenstand erden, um das Risiko von Funkenbildung aufgrund von statischer lektrizität zu vermindern.

WEITERE RISIKEN

- **ES IST VERBOTEN**, die Spritzpistole zum Besprühen von Lebensmittel- oder medizinischen Produkten zu benutzen
- **ES IST VERBOTEN**, die Spritzpistole in den Arbeitsbereichen von Maschinen wie Förderbändern, Robots etc. während deren Betrieb zu benutzen

INSTALLIERUNG

Um einen sicheren Gebrauch und eine korrekte Wartung zu gewährleisten, darf die Lackierspritzpistole nur von einer entsprechend geschulten Bedienungsperson benutzt werden. Stellen Sie sicher, daß die Druckluftanlage, an die die Lackierspritzpistole angeschlossen wird, immer von Wasser- und Ölverunreinigungen gefilterte Luft liefert. Nach Entfernen der Verpackung sicherstellen, daß der Apparat unversehrt ist, wobei überprüft wird, daß keine sichtbar beschädigten Teile vorhanden sind.

GEBRAUCH

1. Den Behälter von der Pistole entfernen und mit dem abrasiven Sand, den man zu verwenden beabsichtigt, füllen.. 2. Den Behälter wieder an den Pistolenkörper montieren und entsprechend befestigen.. 3. Die für den beabsichtigten Arbeitstyp am besten geeignete Düse auswählen und auf die vordere Buchse montieren. 4. Das Druckluft-Beschickungsrohr an das auf der Lackierspritzpistole vorhandene Verbindungsstück anschließen 5. Die Düse der Pistole auf die sandzustrahlende Fläche **auflegen** und den Hebel ziehen. 6. Die Pistole ist so konstruiert, dass ein Teil des verwendeten Sands im hierfür vorgesehenen Säckchen aufgefangen wird. 7. Vor der Wiederverwendung des Sands muss dieser entsprechend gefiltert werden.	A/211
1. Das Ansaugrohr in den Behälter mit dem abrasiven Sand eintauchen. 2. Das Druckluft-Beschickungsrohr an das auf der Lackierspritzpistole vorhandene Verbindungsstück anschließen 3. Die Pistole an die sandzustrahlende Fläche **annähern** und den Hebel ziehen. 4. Vor der Wiederverwendung des Sands muss dieser entsprechend gefiltert werden.	A/211-M
1. Den Behälter von der Pistole entfernen und mit dem abrasiven Sand, den man zu verwenden beabsichtigt, füllen.. 2. Den Behälter wieder an den Pistolenkörper montieren und entsprechend befestigen. 3. Die für den beabsichtigten Arbeitstyp am besten geeignete Düse auswählen und auf dem Verbinder der Pistole einrasten lassen. 4. Das Druckluft-Beschickungsrohr an das auf der Lackierspritzpistole vorhandene Verbindungsstück anschließen 5. Die Pistole an die sandzustrahlende Fläche **annähern** und den Hebel ziehen. 6. Vor der Wiederverwendung des Sands muss dieser entsprechend gefiltert werden.	A/211-MA

REINIGUNG DES GERÄTS

ACHTUNG

Vor irgendwelchen Reinigungsarbeiten am Produkt muss die Pistole von der Förderleitung der Druckluft abgetrennt werden.

Es ist **VERBOTEN**, Wartungsarbeiten an der Lackierspritzpistole vorzunehmen, wenn das hiermit beauftragte Personal keine entsprechenden Instruktionen erhalten hat.
Es ist **VERBOTEN**, die Wartung der Pistole vorzunehmen, ohne hierbei Original-Ersatzteile zu verwenden.

Die Pistole darf niemals mit Wasser gereinigt werden.

STÖRUNGEN BEIM BETRIEB

Bei Nichtaustreten des Sands kontrollieren, dass das Ansaugrohr nicht verstopft und/oder der Behälter nicht leer ist.

AUSSERBETRIEBSETZUNG DER

Zum Abbau der Lackier-Spritzpistole ist erforderlich, daß diese von allen Lösemittel- oder Produktrückständen gereinigt wurde. Die Konstruktionsmaterialien sind vollständig recycling-geeignet und müssen je nach Typ getrennt und in den entsprechenden Sammelzentren entsorgt werden.

EN — Operation and maintenance manual

Sand-blasting gun

PLEASE READ THESE INSTRUCTIONS CAREFULLY FOR YOUR OWN SAFETY BEFORE PROCEEDING TO THE INSTALLATION, USE OR MAINTENANCE OF THE PAINT SPRAY GUN. THIS MANUAL MUST BE CONSERVED FOR FUTURE CONSULTATION.

OVERVIEW

This Manual is an integral part of the product with which it is enclosed and must be conserved for future consultation. Carefully read the recommendations and instructions contained in this instruction booklet before carrying out installation, operating, adjusting or maintenance operations, since they give important information regarding the SAFETY OF USE and MAINTENANCE. The gun should only be used by an adequately trained operator if it is to be used safely and correctly maintained. The information given in this booklet is necessary for correct use of the gun and its components and is in addition to the normal technical know-how of operators. The safety rules inserted in this booklet are in addition to the safety regulations in force in the countries where the product is used and which should already be known and applied by operators. Contact only authorised product technical assistance and maintenance centers for further information or special problems.

UNPACKING

After removing the packaging material make sure the product is in perfect condition and that there are no visibly damaged parts. If in doubt, do not use the spray gun and contact the dealer from whom it was purchased. The packaging materials (plastic bags, expanded polystyrene, etc) must be disposed of in appropriate refuse-collection containers. The above mentioned materials must not be left within the reach of children as they are potential sources of danger.

USE AND OPERATION

This **SPRAY GUN** has been made for use as a **SAND-BLASTING GUN;** any other use is to be considered improper. The Manufacturer declines all liability for damage or injury caused by the inappropriate use of the manual inflation gun or the failure to respect safety warnings. Any and all tampering or modification with the equipment that has not been previously authorised releases the Manufacturer from all damage derived or ascribable to the same.

GENERAL SAFETY RULES

RISKS IN INAPPROPRIATE USE

- **NEVER** point the paint spray gun at people or animals.
- **NEVER** use unsuitable materials.
- **NEVER** exceed the maximum working pressures recommended
- Before carrying out any disassembly, cleaning or re-assembly operations on the spray gun, **ALWAYS** release the air pressure and discharge the materials.

RISKS TO HEALTH

Many products contain organic solvents or chemical products that are harmful and which may cause poisoning due to toxic vapours emitted during spraying.
It is therefore **OBLIGATORY** to take the following precautions:

- **CAREFULLY** read the technical cards of the products to be used before use.
- Use the paint spray gun **ONLY** in adequately ventilated or aerated rooms or areas.
- **ALWAYS** wear adequate safety clothing for the protection of the body during use.
- **ALWAYS** wear gloves, goggles and masks with activated carbon filters to avoid risks caused by toxic vapours or by contact of products and solvents with the skin or eyes.

RISKS OF FIRE AND EXPLOSION

Many products contain highly inflammable organic solvents or chemical products. ONLY use the spray gun in suitable areas or well-ventilated environments.

- Avoid all actions that might trigger fires, such as smoking, create sparks, or raise electrical risks of any kind.
- Make sure that all the paint products and solvents used are chemically compatible by carrying out a cross check on the product safety data sheets.
- Ground both the spray painting machine and the object to be painted in order to reduce the risk of sparks caused by static electricity.

OTHER RISKS

- **IT IS FORBIDDEN** to use the paint spray gun for the spraying of food or medical products
- **IT IS FORBIDDEN** to use the pistol in areas where machines ry such as conveyor belts, robots, etc. are working

INSTALLATION

For safe operation and correct maintenance, the paint spray gun must be used only by an operator who has been provided with the adequate preparation. Make sure that the compressed air system that supplies air to the paint spray gun always supplies air that has been filtered free of impurities, moisture and oil. After removing the paint spray gun from the packaging, make sure that no damage has occurred during shipping.

OPERATION

1. Remove the pot from the gun and fill it with the grit to be used. 2. Replace the pot on the gun body and ensure it is properly secured. 3. Select the most suitable nozzle for the type of work to be carried out and mount it on the front coupling. 4. Connect the compressed air supply hose to the connector on the paint spray gun 5. **Rest** the gun nozzle on the surface to be sanded and pull the lever. 6. The spray gun is made so that a part of the grit being used is recovered in the special bag.. 7. Filter the grit before using it again	A/211
1. Put the suction pipe into the container of grit. 2. Connect the compressed air supply hose to the connector on the paint spray gun 3. **Bring** the gun to the surface to be sanded and pull the lever.. 4. Filter the grit before using it again	A/211-M
1. Remove the pot from the gun and fill it with the grit to be used. 2. Replace the pot on the gun body and ensure it is properly secured. 3. Select the most suitable nozzle for the type of work to be carried out and fit it onto the gun connector. 4. Connect the compressed air supply hose to the connector on the paint spray gun 5. **Bring** the gun to the surface to be sanded and pull the lever.. 6. Filter the grit before using it again	A/211-MA

CLEANING OF THE SPRAY GUN

WARNING

Before carrying out any cleaning operation, disconnect the gun from the compressed air delivery hose.

It is **FORBIDDEN** to clean the paint spray gun if the personnel assigned to the task has not been provided with adequate instructions.
NEVER use non-original spare parts for maintenance.

Never clean the gun with water.

TROUBLE SHOOTING

If the grit does not come out, check the suction pipe for obstructions and check that the pot is not empty.

PLACING THE PAINT SPRAY GUN OUT OF SERVICE

Before dismantling the spray gun, ensure that it contains no residue of solvent or product. The paint spray gun's construction materials are completely recyclable but must be divided according to type and eliminated using the respective collection centres.

FR — Manuel d'utilisation et d'entretien

Pistolet de sablage

POUR VOTRE SECURITE, VEUILLEZ LIRE ATTENTIVEMENT CES INSTRUCTIONS AVANT DE PROCEDER A L'INSTALLATION, A L'UTILISATION OU A L'ENTRETIEN DU PISTOLET A PEINTURE. CE MANUEL DOIT ETRE GARDE EN VUE D'UNE EVENTUELLE CONSULTATION DANS LE FUTUR.

GENERALITES

Le présent manuel fait partie intégrante du produit qu'il accompagne. Il doit être gardé en vue d'une éventuelle consultation future. Lire attentivement les avertissements et les instructions figurant dans le présent manuel d'utilisation et d'entretien avant de procéder à l'installation, à la mise en service, au réglage ou à l'entretien. Ils fournissent des indications importantes concernant la SECURITE D'UTILISATION et l'ENTRETIEN. Pour assurer une utilisation sûre et un bon entretien, le pistolet ne doit être utilisé que par un opérateur ayant une préparation appropriée. Les informations figurant dans le présent manuel sont nécessaires pour une utilisation correcte du pistolet et de ses composants et complètent les informations faisant partie du bagage normal de connaissances techniques des personnes chargées de son utilisation. Les consignes de sécurité figurant dans le présent manuel complètent les normes de sécurité en vigueur dans le pays d'utilisation du produit, qui doivent être connues et appliquées par les personnes chargées de l'utilisation de l'appareil. Pour plus d'informations ou bien en cas de problèmes particuliers, s'adresser aux centres agréés pour le service après-vente et l'entretien du produit.

DEBALLAGE

Après avoir enlevé l'emballage, s'assurer de l'intégrité de l'appareil en contrôlant qu'il n'y a pas de parties visiblement endommagées. En cas de doute, ne pas utiliser l'appareil et s'adresser au propre détaillant. Les éléments d'emballage (sacs plastique, polystyrène expansé, etc.) doivent être placés dans les lieux appropriés de récolte. Ces matériaux ne doivent pas être laissés à la portée des enfants, car ils représentent une source potentielle de dangers.

DESTINATION ET UTILISATION

Cet **PISTOLET** a été réalisé pour être utilisé comme **PISTOLET DE SABLAGE** , toute autre utilisation doit être considérée comme non appropriée. La société décline toute responsabilité en ce qui concerne les dommages ou accidents découlant de l'utilisation impropre du pistolet manuel ou du non-respect des consignes de sécurité. Toute manipulation ou modification de l'appareil non préalablement autorisée décharge le fabricant de toute responsabilité concernant les dommages dus de façon directe ou indirecte aux actes susmentionnés.

CONSIGNES DE SECURITE GENERALES

RISQUES POUR UTILISATION IMPROPRE

- **NE JAMAIS** diriger le pistolet en direction du corps humain ou d'animaux
- **NE JAMAIS** utiliser des produits non appropriés
- **NE JAMAIS** dépasser les pressions maximum de service conseillées
- Avant d'effectuer les opérations de démontage, de nettoyage ou de ré-assemblage du pistolet, veiller **TOUJOURS** à évacuer au préalable la pression de l'air et les produits utilisés.

RISQUES POUR LA SANTE

Plusieurs produits contiennent des solvants organiques ou des produits chimiques nocifs pour la santé, qui peuvent provoquer des intoxications à cause des vapeurs toxiques dégagées pendant la pulvérisation.
Il est par conséquent **OBLIGATOIRE** pendant l'utilisation d'adopter un certain nombre de précautions:

- Veuillez lire **ATTENTIVEMENT** les fiches techniques des produits utilisés avant l'utilisation
- Utiliser le pistolet à peinture **UNIQUEMENT** dans des zones appropriées ou des locaux bien aérés
- Pendant l'utilisation du pistolet à peinture porter **TOUJOURS** des vêtements assurant une protection du corps appropriée
- Porter **TOUJOURS** des gants, des lunettes et des masques dotées de filtres à charbons actifs afin de prévenir les risques provoqués par les vapeurs toxiques ou par le contact des produits et des solvants avec la peau ou les yeux.

RISQUES D'INCENDIE ET D'EXPLOSION

Plusieurs produits contiennent des solvants organiques ou des produits chimiques très enflammables. Utiliser le pistolet UNIQUEMENT dans des zones appropriées ou dans des milieux bien ventilés.

- Eviter toute action susceptible de provoquer des incendies telle que fumer, provoquer des étincelles ou tout risque de nature électrique
- S'assurer que tous les produits de peinture et les solvants employés sont chimiquement compatibles en effectuant un contrôle croisé des fiches techniques de sécurité des produits.
- Reliez à la terre le pistolet à peinture et l'objet à peindre pour réduire le risque d'étincelles dues à l'électricité statique.

AUTRES RISQUES

- **IL EST INTERDIT** d'utiliser le pistolet pour la pulvérisation de produits alimentaires ou pharmaceutiques
- **IL EST INTERDIT** d'utiliser le pistolet aux abords de machines telles que convoyeurs, robots, etc. pendant leur fonctionnement

INSTALLATION

Pour assurer une utilisation sûre et un bon entretien, le pistolet ne doit être utilisé que par un opérateur ayant une préparation appropriée. S'assurer que le circuit d'air auquel le pistolet à peinture est relié fournit toujours de l'air filtré des impuretés d'eau et d'huile. Après avoir enlevé l'emballage, s'assurer de l'intégrité de l'appareil en contrôlant l'absence de parties visiblement endommagées.

UTILISATION

1. Enlever le réservoir du pistolet et le remplir du sable abrasif à utiliser. 2. Remonter le réservoir sur le corps du pistolet en le fixant de façon appropriée 3. Sélectionner la buse la mieux adaptée au type de travail à effectuer et la monter sur le manchon avant. 4. Brancher le tube d'alimentation de l'air comprimé au raccord du pistolet à peinture 5. **Poser** la buse du pistolet sur la surface à sabler et tirer le levier. 6. Le pistolet est fabriqué de telle sorte qu'une partie du sable utilisé soit récupérée dans le sachet prévu à cet effet. 7. Avant de réutiliser le sable, il convient de le filtrer	A/211
1. Plonger le tube de prélèvement dans le récipient de sable abrasif 2. Brancher le tube d'alimentation de l'air comprimé au raccord du pistolet à peinture 3. **Rapprocher** le pistolet de la surface à sabler et tirer le levier. 4. Avant de réutiliser le sable, il convient de le filtrer	A/211-M
1. Enlever le réservoir du pistolet et le remplir du sable abrasif à utiliser. 2. Remonter le réservoir sur le corps du pistolet en le fixant de façon appropriée 3. Sélectionner la buse la mieux adaptée au type de travail à effectuer et la mettre en place sur le connecteur du pistolet. 4. Brancher le tube d'alimentation de l'air comprimé au raccord du pistolet à peinture 5. **Rapprocher** le pistolet de la surface à sabler et tirer le levier. 6. Avant de réutiliser le sable, il convient de le filtrer	A/211-MA

NETTOYAGE DE L'INSTRUMENT

ATTENTION

Avant d'effectuer toute opération de nettoyage du produit, débrancher le pistolet de la conduite de refoulement de l'air comprimé.

IL EST INTERDIT de procéder à l'entretien du pistolet à peinture si le personnel chargé de l'utilisation n'a pas reçu les instructions requises.
Il est **INTERDIT** d'effectuer la maintenance du pistolet en utilisant des pièces de rechange non originales.

Ne jamais nettoyer le pistolet à l'eau

FONCTIONNEMENT DEFECTUEUX

Si le sable ne sort pas, s'assurer que le tube de prélèvement n'est pas bouché et/ou que le réservoir n'est pas vide.

MISE HORS SERVICE DU PISTOLET A PEINTURE

Pour l'élimination du pistolet, il est nécessaire qu'il soit nettoyé de tout résidu de solvant ou de produit. Les matériaux de fabrication sont complètement recyclables et doivent être triés selon le type et éliminés dans des centres de collecte spécialisés.

ES — Manual de Instrucciones de Uso y Mantenimiento

Pistola arenadora

PARA SU SEGURIDAD, LEA ATENTAMENTE ESTAS INSTRUCCIONES ANTES DE PROCEDER A LA INSTALACION, LA UTILIZACION O EL MANTENIMIENTO DE LA PISTOLA DE PINTAR. ESTE MANUAL DEBE CONSERVARSE PARA CUALQUIER REFERENCIA FUTURA.

GENERALIDADES

El presente manual de instrucciones es parte integrante del producto al que se adjunta y debe conservarse para cualquier referencia futura. Léanse atentamente las advertencias y las instrucciones contenidas en este manual de instrucciones antes de proceder a la instalación, a la puesta en función, a la regulación o al mantenimiento, pues proporcionan importantes indicaciones relativas a la SEGURIDAD DE USO y al MANTENIMIENTO. Para una utilización segura y un correcto mantenimiento, la pistola debe ser utilizada únicamente por un operador con una adecuada preparación. Las informaciones contenidas en el presente manual son necesarias para una utilización correcta de la pistola y de sus componentes, e integran las informaciones que pertenecen al normal bagaje de conocimientos técnicos de los operadores. Las normas de seguridad contenidas en el presente manual integran las normas de seguridad vigentes en los países donde se utiliza el producto, que los operadores deben conocer y aplicar. Para más informaciones o problemas a resolver, contacte con los centros autorizados para el servicio de asistencia técnica y el mantenimiento del producto.

DESEMBALAJE

Después de haber quitado el embalaje, es preciso asegurarse de la integridad del aparato controlando que no haya partes visiblemente dañadas; en caso de duda, conviene no utilizar el aparato y dirigirse al propio concesionario vendedor. Depositar los elementos del embalaje (bolsas de plástico, poliestireno celular, etc.) en los lugares de recogida especialmente previstos. Los citados materiales no deben dejarse al alcance de los niños, pues son potenciales fuentes de peligro.

USO PREVISTO

Esta **PISTOLA DE PULVERIZAR** foi realizada para ser utilizada como **PISTOLA PARA AREAÇÃO** e todo e qualquer uso diferente deve ser considerado impróprio. Cualquier otro uso debe considerarse impropio. Cualquier otro uso debe considerarse impropio. La firma no se asume ninguna responsabilidad por daños o accidentes causados por un uso inadecuado de la pistola manual, o por la inobservancia de las prescripciones relativas a la seguridad. Toda manipulación o modificación del equipo no autorizada previamente deja libre al constructor de toda responsabilidad por daños derivados o referibles a los actos mencionados antes.

ADVERTENCIAS GENERALES DE SEGURIDAD

RIESGOS POR USO IMPROPIO

- **NUNCA** dirigir a pistola em direcção do corpo humano ou de animais.
- **NÃO** usar **NUNCA** materiais não adequados
- **NUNCA** superar as pressões máximas de funcionamento aconselhadas.
- Antes de efectuar as operações de desmontagem, limpeza ou de nova montagem da pistola de pulverizar descarregar **SEMPRE** as pressões do ar e os materiais utilizados.

RIESGOS PARA LA SALUD

Muchos productos contienen disolventes orgánicos o productos químicos perjudiciales para la salud, que pueden provocar intoxicaciones a causa de los vapores tóxicos emitidos durante la pulverización.
Es, por tanto, **OBLIGATORIO** durante el uso seguir algunas indicaciones:

- Lea **ATENTAMENTE** las fichas técnicas de los productos que se emplean antes de su utilización.
- Utilice la pistola de pintar **SOLAMENTE** en áreas adecuadas o ambientes bien ventilados.
- Durante la utilización de la pistola, lleve **SIEMPRE** ropa adecuada para la protección del cuerpo.
- Lleve **SIEMPRE** guantes, gafas y máscaras con filtros de carbones activos para prevenir los riesgos causados por los vapores tóxicos o por el contacto de los productos para pintar y de los disolventes con la piel o los ojos.

RIESGOS DE INCENDIO Y EXPLOSION

Muitos produtos contêm solventes orgânicos ou produtos químicos altamente inflamáveis. Utilizar a pistola de pulverizar SOMENTE em áreas adequadas ou locais bem arejados.

- Evite cualquier acción que pueda provocar incendios, como fumar, provocar chispas o cualquier riesgo eléctrico.
- Asegúrese de que todos los productos para pintar y los disolventes que utilice sean quimicamente compatibles, efectuando un control cruzado de las fichas técnicas de seguridad de los productos.
- Conecte a tierra tanto la máquina de pintar como el objeto que se tiene que pintar, para reducir el riesgo de chispas debidas a electricidad estática

OTROS RIESGOS

- **E' ESTA PROHIBIDO** utilizar la pistola para pulverizar productos alimenticios o medicinales
- **ESTA PROHIBIDO** utilizar la pistola en las áreas de trabajo de máquinas como transportadores, robots, etc. durante el funcionamiento de las mismas

INSTALACION

Para una utilización segura y un correcto mantenimiento, la pistola debe ser utilizada únicamente por un operador con una adecuada preparación. Hay que verificar que la instalación de aire a la que se conecta la pistola proporcione siempre aire filtrado, sin residuos de agua y aceite. Una vez desembalado el aparato, es preciso asegurarse de que esté íntegro, controlando que no haya partes visiblemente dañadas.

UTILIZACION

1. Retirar o reservatório da pistola e enchê-lo com a areia abrasiva que se pretende utilizar. 2. Voltar a montar o reservatório no corpo da pistola, prendendo-o de maneira adequada. 3. Seleccionar o bocal mais adequado ao tipo de trabalho que se pretende executar, e montá-lo no manguito anterior. 4. Ligar o tubo de alimentação do ar comprimido com a junção da pistola de pulverizar 5. **Apoiar** o bocal da pistola na superfície que se deseja arear e puxar pela alavanca. 6. A pistola foi fabricada de maneira a que uma parte da areia utilizada seja recuperada no devido saco. 7. Antes de voltar a utilizar a areia é necessário filtrá-la.	A/211
1. Enfiar o tubo de extracção no recipiente da areia abrasiva. 2. Ligar o tubo de alimentação do ar comprimido com a junção da pistola de pulverizar 3. **Aproximar** à pistola a superfície que se deseja arear e puxar pela alavanca. 4. Antes de voltar a utilizar a areia é necessário filtrá-la.	A/211-M
1. Retirar o reservatório da pistola e enchê-lo com a areia abrasiva que se pretende utilizar. 2. Voltar a montar o reservatório no corpo da pistola, prendendo-o de maneira adequada.. 3. Seleccionar o bocal mais adequado ao tipo de trabalho que se pretende executar e enfiá-lo no conector da pistola. 4. Ligar o tubo de alimentação do ar comprimido com a junção da pistola de pulverizar 5. **Aproximar** à pistola a superfície que se deseja arear e puxar pela alavanca. 6. Antes de voltar a utilizar a areia é necessário filtrá-la.	A/211-MA

LIMPIEZA DEL INSTRUMENTO

ATENCION

Antes de efectuar qualquer operação de limpeza do produto, retirar a pistola do tubo de envio do ar comprimido.

**ESTA P

EL

Εγχειρίδιο Οδηγιών Χρήσης και Συντήρησης

Πιστόλι αμμοβολής

ΓΙΑ ΤΗΝ ΑΣΦΑΛΕΙΑ ΣΑΣ, ΔΙΑΒΑΣΤΕ ΠΡΟΣΕΚΤΙΚΑ ΑΥΤΕΣ ΤΙΣ ΟΔΗΓΙΕΣ, ΠΡΙΝ ΠΡΟΒΕΙΤΕ ΣΤΗΝ ΤΟΠΟΘΕΤΗΣΗ, ΤΗ ΧΡΗΣΗ Ή ΤΗ ΣΥΝΤΗΡΗΣΗ ΤΟΥ ΠΙΣΤΟΛΙΟΥ ΒΑΦΗΣ. ΦΥΑΑΞΤΕ ΑΥΤΟ ΤΟ ΕΓΧΕΙΡΙΔΙΟ, ΓΙΑ ΝΑ ΜΠΟΡΕΙΤΕ ΝΑ ΤΟ ΣΥΜΒΟΥΛΕΥΕΣΤΕ ΚΑΙ ΣΤΟ ΜΕΛΛΟΝ.

ΓΕΝΙΚΕΣ ΠΑΡΑΤΗΡΗΣΕΙΣ

Το παρόν φυλλάδιο αποτελεί αναπόσπαστο μέρος του προϊόντος και πρέπει να το φυλάξετε, για να μπορείτε να το συμβουλεύεστε όποτε χρειαστεί στο μέλλον. Πριν να προβείτε στην τοποθέτηση, τη χρήση, τη ρύθμιση και τη συντήρηση του εργαλείου, διαβάστε προσεκτικά τις συστάσεις και τις οδηγίες που περιέχονται σ' αυτό το φυλλάδιο, γιατί σας προσφέρουν πολύτιμες πληροφορίες που αφορούν την ΑΣΦΑΛΕΙΑ ΧΡΗΣΗΣ και τη ΣΥΝΤΗΡΗΣΗ του. Για την ασφαλή χρήση και τη σωστή συντήρησή του, το πιστόλι πρέπει να χρησιμοποιείται μόνο από εξειδικευμένα άτομα. Οι πληροφορίες που περιέχονται στο παρόν εγχειρίδιο είναι απαραίτητες για τη σωστή χρήση του πιστολιού και των εξαρτημάτων του, και αποτελούν συμπλήρωμα των τεχνικών γνώσεων που ήδη κατέχει ένας εκπαιδευμένος τεχνικός. Οι κανόνες ασφαλείας που περιλαμβάνονται στο παρόν εγχειρίδιο, συμπληρώνουν τους κανονισμούς ασφαλείας (που πρέπει να γνωρίζει και να εφαρμόζει ο χρήστης) που ισχύουν στη χώρα όπου χρησιμοποιείται το προϊόν. Για περισσότερες πληροφορίες ή αν αντιμετωπίσετε κάποιο ιδιαίτερο πρόβλημα, απευθυνθείτε στα εξουσιοδοτημένα κέντρα τεχνικής υποστήριξης και συντήρησης.

ΑΠΟΣΥΣΚΕΥΑΣΙΑ

Αφού αφαιρέσετε τη συσκευασία, βεβαιωθείτε ότι το εργαλείο είναι ακέραιο, ελέγχοντας αν υπάρχουν σημεία που έχουν υποστεί εμφανείς φθορές. Σε περίπτωση αμφιβολών, μη χρησιμοποιείτε το εργαλείο και απευθυνθείτε στον πωλητή του. Τα υλικά της συσκευασίας (πλαστικές σακούλες, φελιζόλ, κτλ.) πρέπει να διατεθούν στους ειδικούς χώρους συλλογής απορριμμάτων και δεν πρέπει να αφήνονται στην εκτίνα δράσης των παιδιών, γιατί μπορεί να αποτελέσουν πηγή κινδύνου.

ΠΡΟΟΡΙΣΜΟΣ ΚΑΙ ΧΡΗΣΗ

Ο **ΑΕΡΟΓΡΑΦΟΣ** αυτός σχεδιάστηκε για να χρησιμοποιείται σαν **ΠΙΣΤΟΛΙ ΑΜΜΟΒΟΛΗΣ.** Οποιαδήποτε άλλη χρήση θεωρείται ανάρμοστη. Η εταιρεία δε φέρει καμία ευθύνη για ζημίες ή ατυχήματα που οφείλονται σε ανάρμοστη χρήση του πιστολιού χειρός ή σε μη τήρηση των σχετικών οδηγιών ασφαλείας. Σε περίπτωση παραποίησης ή μετατροπής του εργαλείου χωρίς την εξουσιοδότηση του κατασκευαστή, ο τελευταίος απαλλάσσεται από οποιαδήποτε ευθύνη για τυχόν ζημίες που ενδεχομένως προκληθούν.

ΓΕΝΙΚΟΙ ΚΑΝΟΝΕΣ ΑΣΦΑΛΕΙΑΣ

ΚΙΝΔΥΝΟΙ ΛΟΓΩ ΑΝΑΡΜΟΣΤΗΣ ΧΡΗΣΗΣ

- **ΜΗΝ** κατευθύνετε **ΠΟΤΕ** το πιστόλι προς άτομα ή ζώα.
- **ΜΗ** χρησιμοποιείτε **ΠΟΤΕ** μη κατάλληλα υλικά.
- **ΜΗΝ** υπερβαίνετε **ΠΟΤΕ** τις προτεινόμενες μέγιστες πιέσεις εργασίας.
- Πριν από την αποσυναρμολόγηση, των καθαρισμό ή τη συναρμολόγηση του πιστολιού, αδειάζετε **ΠΑΝΤΟΤΕ** τον πεπιεσμένο αέρα και τα υλικά που περιέχει.

ΚΙΝΔΥΝΟΙ ΓΙΑ ΤΗΝ ΥΓΕΙΑ

Πολλά προϊόντα περιέχουν οργανικά διαλυτικά ή χημικές ουσίες που βλάπτουν την υγεία και μπορεί να προκαλέσουν δηλητηριάσεις, εξαιτίας των τοξικών ατμών που εκπέμπουν κατά τον ψεκασμό.Γι' αυτό το λόγο, όταν χρησιμοποιείται το εργαλείο, πρέπει να τηρούνται **ΥΠΟΧΡΕΩΤΙΚΑ** οι εξής κανόνες:

- Διαβάστε **ΠΡΟΣΕΚΤΙΚΑ** τις πληροφορίες που αφορούν τα χαρακτηριστικά των προϊόντων βαφής, πριν από τη χρήση.
- Χρησιμοποιείτε το πιστόλι **ΜΟΝΟ** σε κατάλληλους και καλά αεριζόμενους χώρους.
- Όταν χρησιμοποιείτε το πιστόλι, πρέπει να φοράτε **ΠΑΝΤΟΤΕ** ρούχα κατάλληλα για την προστασία του σώματός σας.
- Πρέπει να φοράτε **ΠΑΝΤΟΤΕ** γάντια, γυαλιά και μάσκες με φίλτρα ενεργού άνθρακα, για την πρόληψη των κινδύνων που προέρχονται από τοξικούς ατμούς ή από την επαφή των εφαρμοζόμενων προϊόντων και των διαλυτικών με το δέρμα ή τα μάτια.

ΚΙΝΔΥΝΟΙ ΑΝΑΦΛΕΞΗΣ ΚΑΙ ΕΚΡΗΞΗΣ

Πολλά προϊόντα περιέχουν πολύ εύφλεκτα οργανικά διαλυτικά ή χημικές ουσίες. Χρησιμοποιείτε το πιστόλι ΜΟΝΟ σε κατάλληλους και καλά αεριζόμενους χώρους.

- Αποφεύγετε τις ενέργειες που θα μπορούσαν να προκαλέσουν πυρκαγιά, π. χ., κάπνισμα, πρόκληση σπινθήρων, ηλεκτρικό ρεύμα, κτλ.
- Βεβαιωθείτε ότι όλα τα βαρνίκια και τα διαλυτικά που χρησιμοποιείτε είναι συμβατά από χημική άποψη, διαβάζοντας προσεκτικά τις ετικέτες που περιγράφουν τα χημικά χαρακτηριστικά αυτών των προϊόντων.
- Γειώστε το σύστημα βαφής και το αντικείμενο που θέλετε να βάψετε, για να μειωθεί ο κίνδυνος πρόκλησης σπινθήρων λόγω του στατικού ηλεκτρισμού.

ΔΙΑΦΟΡΟΙ ΚΙΝΔΥΝΟΙ

- **ΑΠΑΓΟΡΕΥΕΤΑΙ** η χρήση του πιστολιού για τον ψεκασμό τροφίμων προϊόντων ή φαρμακευτικών ουσιών.
- **ΑΠΑΓΟΡΕΥΕΤΑΙ** η χρήση του πιστολιού στους χώρους όπου λειτουργούν μηχανήματα, όπως π. χ., μεταφορικές ταινίες, ρομπότ, κτλ.

ΤΟΠΟΘΕΤΗΣΗ

Για την ασφαλή χρήση και τη σωστή συντήρησή του, το πιστόλι πρέπει να χρησιμοποιείται μόνο από ειδικά εκπαιδευμένα άτομα. Βεβαιωθείτε ότι το σύστημα παροχής πεπιεσμένου αέρα στέλνει στο πιστόλι καθαρό αέρα, χωρίς υγρασία και λάδια. Αφού αφαιρέσετε τη συσκευασία, βεβαιωθείτε ότι το εργαλείο είναι ακέραιο, ελέγχοντας αν υπάρχουν σημεία που έχουν υποστεί εμφανείς φθορές.

ΚΑΘΑΡΙΣΜΟΣ ΤΟΥ ΠΙΣΤΟΛΙΟΥ

1. Βγάλτε το δοχείο από το πιστόλι και γεμίστε το με τη διαβρωτική άμμο που θέλετε να χρησιμοποιήσετε.
2. Ξανασυνδέστε το δοχείο στο σώμα του πιστολιού, σφίγγοντάς το γερά..
3. Διαλέξτε το ακροφύσιο (μπεκ) που είναι καταλληλότερο για το είδος εργασίας που θέλετε να εκτελέσετε και μοντάρετέ το πάνω στο μπροστινό σωληνάκι.
4. Συνδέστε το σωλήνα παροχής πεπιεσμένου αέρα στο ρακόρ του πιστολιού
5. **Ακουμπήστε** το ακροφύσιο (μπεκ) του πιστολιού πάνω στην επιφάνεια που θέλετε να επεξεργαστείτε με αμμοβολή και πατήστε τη σκανδάλη.
6. Το πιστόλι είναι σχεδιασμένο κατά τέτοιον τρόπο, έτσι ώστε ένα μέρος της άμμου που χρησιμοποιείται, να συλλέγεται ξανά μέσα στην ειδική σακούλα.
7. Πριν από τη χρήση της άμμου πρέπει να τη φιλτράρεται κατάλληλα.

A/211

1. Βυθίστε το σωλήνα αναρρόφησης μέσα στη διαβρωτική άμμο
2. Συνδέστε το σωλήνα παροχής πεπιεσμένου αέρα στο ρακόρ του πιστολιού
3. **Πλησιάστε** το πιστόλι στην επιφάνεια που θέλετε να επεξεργαστείτε με αμμοβολή και πατήστε τη σκανδάλη.
4. Πριν από τη χρήση της άμμου πρέπει να τη φιλτράρεται κατάλληλα.

A/211-M

1. **Πλησιάστε** το πιστόλι στην επιφάνεια που θέλετε να επεξεργαστείτε με αμμοβολή και πατήστε τη σκανδάλη.
2. Πριν από τη χρήση της άμμου πρέπει να τη φιλτράρεται κατάλληλα.
3. Διαλέξτε το ακροφύσιο (μπεκ) που είναι καταλληλότερο για το είδος εργασίας που θέλετε να εκτελέσετε και μοντάρετέ το πάνω στο σύνδεσμο του πιστολιού.
4. Συνδέστε το σωλήνα παροχής πεπιεσμένου αέρα στο ρακόρ του πιστολιού
5. Βγάλτε το δοχείο από το πιστόλι και γεμίστε το με τη διαβρωτική άμμο που θέλετε να χρησιμοποιήσετε.
6. Ξανασυνδέστε το δοχείο στο σώμα του πιστολιού, σφίγγοντάς το γερά..

A/211-MA

ΚΑΘΑΡΙΣΜΟΣ ΤΟΥ ΠΙΣΤΟΛΙΟΥ

ΠΡΟΣΟΧΗ

Διαλέξτε το ακροφύσιο (μπεκ) που είναι καταλληλότερο για το είδος εργασίας που θέλετε να εκτελέσετε και μοντάρετέ το πάνω στο σύνδεσμο του πιστολιού.

ΑΠΑΓΟΡΕΥΕΤΑΙ η συντήρηση του πιστολιού από άτομα που δεν έχουν λάβει τις απαραίτητες πληροφορίες και οδηγίες.
ΑΠΑΓΟΡΕΥΕΤΑΙ η συντήρηση του πιστολιού με χρήση μη γνήσιων ανταλλακτικών.

Μην καθαρίζετε ποτέ το πιστόλι με νερό.

ΕΛΑΤΤΩΜΑΤΙΚΗ ΛΕΙΤΟΥΡΓΙΑ

Αν δε βγαίνει άμμος, ελέγξτε μήπως ο σωλήνας αναρρόφησης είναι βουλωμένος και/ή μήπως το δοχείο είναι άδειο.

ΔΙΑΛΥΣΗ ΤΟΥ ΠΙΣΤΟΛΙΟΥ ΒΑΦΗΣ

Πριν από τη διάλυση και την ανακύκλωση του πιστολιού βαφής θα πρέπει να απομακρυνθούν τα υπολείμματα διαλυτικού και βερνικιού.Όλα τα υλικά, από τα οποία είναι κατασκευασμένο, είναι ανακυκλώσιμα. Χωρίστε τα ανάλογα με το είδος τους και τα παραδώσετε τα στα ειδικά κέντρα ανακύκλωσης.

FI

Käyttöohjeet ja laitteen huolto

Hiekkapuhalluspistooli

LUE KÄYTTÖOHJE HUOLELLISESTI ENNEN MAALIRUISKUN KOKOONPANOA, KÄYTTÖÄ TAI ENNEN SEN HUOLTOA. SÄILYTÄ KÄYTTÖOHJE MAHDOLLISTA KONSULTOINTIA VARTEN.

YLEISTIETOJA

Tuotteen mukana seuraa käyttöohje, mistä löytyy tärkeää tietoa maaliruiskusta. Ohje on hyvä säilyttää asianmukaisesti mahdollisia kysymyksiä varten. Lue huolellisesti käyttöohjeen varoitukset ja neuvot ennen laitteen käyttöönottoa, asennusta tai sen huoltoa siksi, että ohje sisältää tietoja laitteen turvatoimista ja huollosta. Ainoastaan alan ammattilainen saa käyttää laitetta. Tällöin voidaan taata laitteen käytön ja huollon varmuus. Tästä esitteestä löytyy tiedot, jotka ovat välttämättömiä maaliruiskun asianmukaiselle käytölle. Ne tukevat käyttäjänsä yleisiä teknisiä tietoja. Turvallisuusmääräykset ovat maakohtaisia, mitkä laitteen käyttäjän edellytetään tuntevan ja hänen edellytetään myös soveltavan niitä. Laitteen myyjältä saa lisätietoja. Tuotteen tekniseen palveluun tai huoltoon valtuutetut alan yritykset antavat lisätietoja tai myös apua erikoisongelmiin.

ENNEN KÄYTTÖÄ

Ennen käyttöönottoa on tarkistettava, onko kone kuljetuksen aikana vaurioitunut. Vahinkotapauksessa on otettava välittömästi yhteys myyjään. Pakkausmateriaali (muovipussit, polystyreenimuovi jne.) on toimitettava niiden jätekäsittelyyn tarkoitetulle jäteasemalle. Katso, ettei pakkausmateriaali joudu lasten ulottuville.

KÄYTTÖTARKOITUS

RUISKUPISTOOLI on tarkoitettu **HIEKKAPUHALLUKSEEN.** Kaikki muu käyttö on sopimatonta.Valmistaja ei ota vastuuta vaurioista tai onnettomuuksista, jotka johtuvat käsikäyttöisen pistoolin epäasianmukaisesta käytöstä tai turvallisuusmääräysten noudattamatta jättämisestä. Kaikki ilman valmistajan lupaa laitteeseen tehdyt muutokset vapauttavat valmistajan vastuusta vaurioissa, jotka johtuvat mainituista muutoksista tai liittyvät niihin.

YLEISET TURVALLISUUSMÄÄRÄYKSET

VÄÄRINKÄYTÖSTÄ JOHTUVAT VAARAT

- Maaliruiskua ei saa suunnata ihmisiä tai eläimiä päin.
- **ÄLÄ KOSKAAN** käytä sopimattomia materiaaleja
- Suositeltuja max. arvoja, jotka koskevat painetta, on noudatettava.
- Poista **AINA** ilmanpaine ja käytetyt materiaalit ennen kuin purat, puhdistat tai kokoat ruiskupistoolin.

TERVEYDEN VAARATEKIJÄT

Useissa maalaustarvikkeissa on orgaanisia liuotinaineita tai muita terveydelle vaarallisia kemiallisia yhdisteitä, mitkä voivat maalauksen yhteydessä aiheuttaa myrkyllisiä kaasuja.
Seuraavien ohjeiden noudattaminen on **välttämätöntä.**

- Lue **huolellisesti** tuotetta koskevat tekniset toimintaohjeet ennen laitteen käyttöönottoa
- Käytä maaliruiskua **ainoastaan** hyvin ilmastoiduissa tiloissa.
- Käytä **aina** suojavaatteita
- Käytä **AINA** käsineitä, suojalaseja ja aktiivihiilisuodattimella varustettua suojanaamaria ennaltaehkäistäksesi iholle tai silmiin joutuvista pölyistä aiheutuvat vaarat.

PALO- JA RÄJÄHDYSVAARAT

Monet maalausaineet sisältävät orgaanisia liotinaineita tai erittäin paloherkkiä kemiallisia yhdisteitä. Käytä maaliruiskua ainoastaan asiallisissa hyvin ilmastoiduissa tiloissa.

- Vältä paloalttiita tilanteita. Esim. tupakanpoltto voi aiheutta kipinöitä ja on ehdottomasti kielletty. Tarkista, että sähkölaitteet ovat kunnossa.
- Varmista, että maalausaineita ja liuottimia voidaan sekoittaa keskenään vertaamalla turvallisuusmääräyksiä tuotteessa mainituihin teknisiin tietoihin.
- Maadoita sekä hiekkapuhalluslaite että hiekkapuhallettava esine estääksesi staattisesta sähköstä johtuvien kipinöiden syntymisen.

MUUT VAARAT

- Maaliruiskun käyttö elintarvike- tai lääkeaineisiin on ehdottomasti kielletty
- Maaliruiskun käyttö on ehdottomasti kielletty hihnakuljettimien, robottien jne. laitteiden käytön aikana.

MAALIRUISKUN ASENNUS

Ainoastaan asiaankuuluvat tiedot omaavat henkilöt saavat käyttää maaliruiskua, jotta voidaan taata käytön varmuus ja huolto. Varmista, että maaliruiskuun käytettävä ilma on vapaa epäpuhtauksista, sellaisista kuin esim.vesi ja öljy. Ennen käyttöä on myös tarkistettava, onko laite kuljetuksen yhteydessä vaurioitunut.

MAALIRUISKUN KÄYTTÖ

A/211

1. Poista säiliö pistoolista ja täytä se käytettävällä hiekkapuhallusaineella.
2. Asenna säiliö takaisin pistoolin runkoon ja kiinnitä se asianmukaisesti.
3. Valitse suoritettavalle työlle sopivin suutin ja asenna se etuholkkiin.
4. Liitä paineilmaletku maalauspistooliin.
5. **Aseta** pistoolin suutin vasten hiekkapuhallettavaa pintaa ja vedä vipua.
6. Pistooli on valmistettu, niin että osa käytetystä hiekkapuhallusaineesta otetaan talteen erityiseen pussiin.
7. Suodata hiekkapuhallusaine ennen uutta käyttöä.

A/211-M

1. Upota imuputki hiekkapuhallusainesäiliöön.
2. Liitä paineilmaletku maalauspistooliin.
3. **Lähennä** pistooli hiekkapuhallettavaan pintaan ja vedä vipua.
4. Suodata hiekkapuhallusaine ennen uutta käyttöä.

A/211-MA

1. Poista säiliö pistoolista ja täytä se käytettävällä hiekkapuhallusaineella.
2. Asenna säiliö takaisin pistoolin runkoon ja kiinnitä se asianmukaisesti.
3. Valitse suoritettavalle työlle sopivin suutin ja asenna se pistoolin liittimeen.
4. Liitä paineilmaletku maalauspistooliin.
5. **Lähennä** pistooli hiekkapuhallettavaan pintaan ja vedä vipua.
6. Suodata hiekkapuhallusaine ennen uutta käyttöä.

MAALIRUISKUN PUHDISTUS

VAROITUS

Irrota pistooli paineilmaletkusta ennen pistoolin puhdistusta.

ON KIELLETTYÄ huoltaa pistoolia, ellei tehtävään ole saatu asianmukaista ohjeistusta ja perehdytystä.
ON KIELLETTYÄ huoltaa pistoolia muutoin kuin alkuperäisiä varaosia käyttämällä.

Älä koskaan puhdista pistoolia vedellä.

VIALLINEN TOIMINTA

Ellei hiekkapuhallusainetta tule ulos, tarkista ettei imuputki ole tukossa ja/tai säiliö tyhjä.

MAALIRUISKUN JÄTEKÄSITTELY

Poista maaliruiskusta kaikki maalinjätteet huolellisesti ennen sen jätelajittelua. Laitteessa käytetyt aineet ovat kierrätettävissä ja ne on lajiteltava aineosien mukaan niille tarkoitettuja lajitteluasemia varten.

HU

Használati és Karbantartási Utasítás

Homokfúvó pisztoly

A SAJÁT ÉS MÁSOK BIZTONSÁGA ÉRDEKÉBEN OLVASSA EL FIGYELMESEN EZT A HASZNÁLATI UTASÍTÁST A FESTESZÓRÓPISZTOLY ÖSSZESZERELÉSE, HASZNÁLATBAVÉTELE ÉS KARBANTARTÁSA ELŐTT. EZT A HASZNÁLATI UTASÍTÁST BÁRMILYEN JÖVŐBENI SZÜKSÉG ESETÉRE MEG KELL ŐRIZNI.

ÁLTALÁNOS SZABÁLYOK

Jelen használati utasítás azon termék kiegészítő részét képezi, amelyhez mellékelik és minden jövőbeni szükség esetére meg kell őrizni.Olvassa el figyelmesen a jelen használati utasítás figyelmeztetéseit és útmutatásait az összeszerelés, működésbehelyezés, beállítás és karbantartás megkezdése előtt mivel fontos tájékoztatást ad a HASZNÁLATI BIZTONSÁGOT és KARBANTARTÁST illetően. A biztonságos használathoz és helyes karbantartáshoz a pisztolyt csak megfelelő felkészültséggel rendelkező kezelő használhatja. Jelen használati utasítás információi a pisztoly és az alkatrészei helyes használatához szükségesek és a munkára beosztott személyzet normál műszaki ismerteit egészítik ki. A jelen használati utasításban feltüntetett biztonsági szabályok a termék felhasználási országában érvényben lévő biztonsági szabályokat egészítik ki, melyeket a munkára beosztott személyzetnek ismernie és alkalmaznia kell.. További információért vagy különleges problémák megoldásáért forduljon a műszaki segítségnyújtásra és a termék karbantartására feljogosított márkaszervizekhez.

KICSOMAGOLÁS

Kicsomagolás után győződjön meg arról, hogy a termék ép-e; ellenőrizze, hogy nincsenek-e rajta szemmel látható sérülések. Kétség esetén ne vegye használatba a készüléket és forduljon azonnal a viszonteladójához. A csomagolóanyag egyes darabjait (műanyag zacskók, polisztirol, stb.) a megfelelő begyűjtő helyen kell leadni és nem szabad gyermekek által elérhető helyen hagyni, mivel veszély tárgyát képezhetik.

RENDELTETÉS ÉS HASZNÁLAT

Ez a PISZTOLY azzal a céllal készült, hogy **HOMOKFÚVÓ PISZTOLY**KENT használják. A pisztoly minden egyéb célra történő használata helytelen. A gyártó cég minden felelősséget elhárít a kézi pisztoly helytelen használatából és a biztonsági előírások betartásának elmulasztásából eredő károkért és balesetekért. A gyártó cég minden felelősséget elhárít a kézi pisztoly helytelen használatából és a biztonsági előírások betartásának elmulasztásából eredő károkért és balesetekért.

ÁLTALÁNOS BIZTONSÁGI UTASÍTÁSOK

HELYTELEN HASZNÁLATBÓL ADÓDÓ VESZÉLYEK

- **SOHA NE** tartsa a pisztolyt emberi test vagy állatok felé.
- **SOSE** használjon nem megfelelő anyagokat
- **SOHA NE** lépje túl az ajánlott maximális működési nyomást.
- A pisztoly szétszerelési, tisztítási vagy összeszerelési műveleteinek elkezdése előtt **MINDIG** ki kell engedni a benne található levegőt és a használt anyagokat

EGÉSZSÉGRE KÁROS VESZÉLYEK

Sok termék szerves oldószert vagy az egészségre káros vegyszereket tartalmaz, melyek mérgezést okozhatnak a fuvás alatt kibocsátott mérgező gőzök belélegzése miatt.
Ezért használat közben **KÖTELEZŐ** néhány utasítást betartani:

- Olvassa el **FIGYELMESEN** a felhasználandó termékek műszaki lapját még mielőtt azokat használatba venné.
- A festékszórópisztolyt **CSAK** megfelelő helyen vagy jól szellőző helyiségekben használja.
- Használat közben hordjon **MINDIG** megfelelő védőöltözetet a test védelme érdekében.
- Használjon **MINDIG** kesztyűt, szemüveget és aktív szén szűrővel rendelkező álarcot, hogy megelőzze a mérgező gőzök által vagy a termék és oldószerek bőrrel vagy szemmel történő érintkezése által okozható veszélyeket

TŰZ- ÉS ROBBÁNÁSVESZÉLY

Sok termék igen gyúlékony oldószereket vagy vegyszereket tartalmaz. A dukkozópisztolyt CSAK megfelelő helyeken vagy jól szellőző helyiségekben használja.

- Kerüljön minden olyan helyzetet, mely tűzkitörést okozhat mint például dohányzás, szikra vagy bármilyen elektromos veszély képzése.
- Győződjön meg arról, hogy valamennyi használt festőanyag és oldószer egymás között vegyileg kompatibilis legyen. Ezt a termékek biztonsági műszaki táblázatainak összehasonlításával végezheti el.
- Földelje mind a lakkozó gépet mind a lakkozandó tárgyat, hogy csökkentse a sztatikus elektromosságnak betudható szikrák veszélyét.

EGYÉB VESZÉLYEK

- **TILOS** a pisztolyt élelmiszerre vagy gyógyszerekre való fúváshoz használni.
- **TILOS** a pisztolyt olyan gépek munkaterületén használni mint például szállítószalagok, robotok, stb, mialatt azok működöbben vannak.

ÖSSZESZERELÉS

A biztonságos használat és helyes karbantartás érdekében a pisztolyt csak megfelelő felkészültséggel rendelkező kezelő használhatja. Ellenőrizze, hogy a levegőt biztosító berendezés, melyre a festékszórópisztolyt kötik mindig víz és olaj szennyeződésektől mentes szűrt levegőt biztosítson. Miután a csomagolóanyagot eltávolította, győződjön meg a készülék épségéről úgy, hogy ellenőrzi nincsenek-e rajta szemmel látható sérülések.

HASZNÁLAT

A/211

1. Vegye le a tartályt a pisztolyról és töltse meg az alkalmazni kívánt csiszoló ill. Abrazív homokkal
2. Szerelje vissza a tartályt a pisztolyra és megfelelően rögzítse a pisztolytesthez.
3. Válassza ki az elvégzendő munka típusának legjobban megfelelő fúvókát és szerelje fel az elülső karmantyúra.
4. Kösse a sűrített levegő tápcsövét a festékszórópisztoly csatlakozójához
5. **Támassza** a pisztoly fúvókáját a homokfúvással kezelendő felületre és húzza meg a kart.
6. A pisztoly szerkezete úgy lett kialakítva, hogy a felhasznált homok egy része visszakerül az erre a célra kialakított zsákba.
7. A homok ismételt felhasználása előtt azt megfelelően át kell szűrni

A/211-M

1. Eressze be a szívócsövet a csiszolóhomok tárolóba
2. Kösse a sűrített levegő tápcsövét a festékszórópisztoly csatlakozójához
3. **Közelítse** a pisztolyt a homokfúvással kezelendő felületre és húzza meg a kart.
4. A homok ismételt felhasználása előtt azt megfelelően át kell szűrni

A/211-MA

1. Vegye le a tartályt a pisztolyról és töltse meg az alkalmazni kívánt csiszoló ill. Abrazív homokkal
2. Szerelje vissza a tartályt a pisztolyra és megfelelően rögzítse a pisztolytesthez.
3. Válassza ki az elvégzendő munka típusának legjobban megfelelő fúvókát és kapcsolja a pisztoly dugaszoló kapcsolójába..
4. Kösse a sűrített levegő tápcsövét a festékszórópisztoly csatlakozójához
5. **Közelítse** a pisztolyt a homokfúvással kezelendő felületre és húzza meg a kart.
6. A homok ismételt felhasználása előtt azt megfelelően át kell szűrni

A KÉSZÜLÉK TISZTÍTÁSA

FIGYELEM

Mielőtt a készülék bármilyen tisztítási műveletébe kezdene, kapcsolja le a pisztolyt a sűrített levegő szállítóvezetékről.

TILOS a festékszórópisztoly karbantartását olyan személyzetre bízni, aki nem rendelkezik megfelelő ismeretekkel.
TILOS a pisztoly karbantartását végezni nem eredeti cserealkatrészek felhasználásával..

Sose tisztítsa vízzel a pisztolyt

HIBÁS MŰKÖDÉS

A homokszórás elmaradása esetén ellenőrizze, hogy nincs-e eltömődve a szívócső és/vagy nem üres-e a tartály.

A FESTÉKSZÓRÓPISZTOLY MŰKÖDÉSEN KÍVÜL HELYEZÉSE

A dukkozópisztoly selejtezéséhez, annak mindennemű oldószer- vagy termékmaradványtól mentesnek kell lenni. A gyártóshoz használt anyagok teljes mértékben újra felhasználhatóak, melyeket tipusonként kell szétbontani majd pedig a megfelelő begyűjtő helyeken selejtezni.

ET

Kasutus- ja hooldusjuhend

Liivaprits

OHUTUSE HUVIDES LUGEGEGE ENNE PULVERISAATORI PAIGALDAMIST, KASUTAMISE ALUSTAMIST VÕI HOOLDAMIST TÄHELEPANELIKULT LÄBI KÄESOLEVAS KASUTUSJUHENDIS OLEVAD JUHISED. SÄILITAGE KÄESOLEV KASUTUSJUHEND TULEVIKUS TEHTAVATE HOOLDUSTÖÖDE TARVIS.

ÜLDINE INFORMATSIOON

Käesolev kasutusjuhend on tootega kaasnev lisaosa, mis peab olema säilitatud tulevikus tehtavate hooldustööde tarvis. Lugege enne seadme paigaldamist, kasutamise alustamist, reguleerimist või hooldamist tähelepanelikult läbi käesolevas kasutusjuhendis olevad hoiatused ja juhised kuna need annavad tähtsaid juhendeid OHUTU KASUTAMISE ja HOOLDUSE kohta. Ohutu kasutamise ja korrektse hoolduse tagamiseks peab püstolit kasutama ainult vastava väljaõppe saanud personal. Kasutusjuhendis olevad informatsioonid on vajalikud püstoli ja selle osade õigeks kasutamiseks ning täiendavad töötajate poolt varem omandatud tehnilisi teadmisi. Juhendis olevad ohutusnõuded täiendavad nõudeid, mis kehtivad seadme kasutusel olevates riikides ja mida töötajad peavad tundma ja järgima. Lisainformatsiooni või eriliste probleemide lahendamiseks pöörduge volitatud teeninduskeskuse poole seadme tehniline abi või hoolduse saamiseks.

PAKENDI EEMALDAMINE

Kontrollige peale pakendi eemaldamist, et seadmel ei ole nähtavaid kahjustusi. Kahtluse korral ärge kasutage seadet ning võtke kohe ühendust toote turustajaga. Pakkematerjalid (kilekotid, vahtplastosad jne.) tuleb utiliseerida vastavates jäätmekogumiskohtades. Ärge jätke pakkematerjale lastele kättesaadavasse kohta, kuna need on potentsiaalsed ohuallikad.

OTSTARVE JA KASUTAMINE

Käesolev **AEROGRAAF** on mõeldud kasutamiseks **LIIVAPRITSINA**, igasugused muud kasutusviisid on lubamatud. Tootja ei vastuta käsipüstoli ebaõige kasutamise või ohutusnõuetest mittekinnipidamise tagajärjel tulenevate kahjustuste või õnnetuste eest. Mistahes seadmele tehtud muudatuste korral, mis ei ole enne tootja poolt volitatud, vabastavad tootja vastutuse nendest tulenevate kahjude eest.

ÜLDISED OHUTUSNÕUDED

ASJATUNDMATUST KASUTAMISEST TULENEVAD OHUD

- **ÄRGE** sihtige **IIAL** püstolit isikute või loomade suunas
- **MITTE KUNAGI** ei tohi kasutada sobimatuid materjale
- **ÄRGE** ületage **IIAL** tööks soovitatavaid maksimaalrõhkusid
- Enne aerograafi lahti võtmist, puhastamist või kokkupanekut lasta **ALATI** õhk ja kasutatavad materjalid välja

OHT TERVISELE

Paljud värvimisel kasutatavad tooted sisaldavad tervisele kahjulikke orgaanilisi lahusteid või keemilisi aineid, mis võivad põhjustada mürgistusi pihustamise ajal eralduvate toksiliste aurude tõttu.
Püstoli kasutamisel on **KOHUSTUSLIK** järgida alltoodud juhiseid:

- Enne seadme kasutamist tutvuge TÄHELEPANELIKULT kasutatavate toodete tehniliste näitajatega
- Kasutage pulverisaatorit AINULT vastavates spetsiaalselt kohandatud paikades või korralikult õhutatud ruumides
- Püstoli kasutamisel kandke **ALATI** vastavat riietust keha kaitsmiseks
- **ALATI** tuleb kanda vastavaid kindaid, prille ning aktiivsöefiltritega maski, et hoida ära kahjustusi, mida võib põhjustada tekkiva tolmu sattumine nahale või silma

TULEKAHJU- NING PLAHVATUSOHT

Paljud värvimisel kasutatavad tooted sisaldavad orgaanilisi lahusteid või keemilisi aineid, mis on väga kergesti süttivad. Kasutage pulverisaatorit AINULT vastavates spetsiaalselt kohandatud paikades või korralikult õhutatud ruumides.

- Vältige igasuguseid tegevusi, mis võiksid põhjustada tule süttimist (nt. Suitsetamine), tekitada sädemeid või teisi elektrilisi ohte.
- Veenduge, et kõik kasutatavad värvimistooted ning lahustid oleksid teineteise suhtes keemiliselt sobivad, selleks võrrelge vastavate toodete ohutusnäitajaid
- Maandage nii liivapritsimise seade kui ka pritsitav objekt, et vähendada staatilisest elektrist põhjustatud sädemete tekkimise ohtu

TEISED OHUD

- **ON KEELATUD** püstoli kasutamine toiduainete või ravimite pihustamiseks
- **ON KEELATUD** püstoli kasutamine tööpiirkondades järgnevate seadmete funktsioneerimise ajal: liikuvad alused, robotid, jne.

PAIGALDAMINE

Ohutu kasutamise ja hoolduse tagamiseks peab püstolit kasutama ainult vastava koolituse saanud töötaja. Veenduge, et pulverisaatoriga ühendatud õhuseade varustaks masinat alati puhta filtreeritud õhuga. Peale pakendi eemaldamist veenduge selles, et seade on kahjustamata, kontrollides, et osadel ei ole nähtavaid vigastusi.

KASUTAMINE

A/211

1. Eemaldage mahuti püstolist ning täitke see abrasiivse liivaga mida soovite kasutada
2. Asetage mahuti taas püstolile ning kinnitage see korralikult.
3. Valige soovitud töö teostamiseks sobivaim düüs ning paigaldage see eesmisele ühendusele.
4. Puhastage pulverisaatori kanalid lahustiga
5. **Toetage** püstoli otsik pritsitavale pinnale ning tõmmake kangi.
6. Püstoli ehitus võimaldab koguda osa kasutatud liivast vastavasse kotikesse.
7. Enne liiva taaskasutust tuleb seda vastavalt filtreerida

A/211-M

1. Pange sissetõmbetoru liivamahutisse
2. Puhastage pulverisaatori kanalid lahustiga
3. **Lähenege** püstoliga pritsitavale pinnale ning tõmmake kangi.
4. Enne liiva taaskasutust tuleb seda vastavalt filtreerida

A/211-MA

1. Eemaldage mahuti püstolist ning täitke see abrasiivse liivaga mida soovite kasutada
2. Asetage mahuti taas püstolile ning kinnitage see korralikult.
3. **Valige soovitud töö teostamiseks sobivaim düüs ning sisestage see püstoli ühendusotsikule.**
4. Puhastage pulverisaatori kanalid lahustiga
5. **Lähenege** püstoliga pritsitavale pinnale ning tõmmake kangi.
6. Enne liiva taaskasutust tuleb seda vastavalt filtreerida

INSTRUMENDI PUHASTAMINE

TÄHELEPANU

Enne igasugust pihusti puhastamist eraldage püstol suruõhutorust.

On **KEELATUD** püstoliga seoses olevate hooldustööde teostamine isikutele, kes ei ole saanud vastava väljaõppe.
On **KEELATUD** püstoliga seoses olevate hooldustööde teostamine, kui ei kasutata originaalosasid.

Ärge kunagi puhastage püstolit veega.

PUU

RUS

Руководство по эксплуатации и техническому обслуживанию

Пескоструйный пистолет

ДЛЯ ВАШЕЙ БЕЗОПАСНОСТИ ВНИМАТЕЛЬНО ОЗНАКОМЬТЕСЬ С ДАННЫМИ ИНСТРУКЦИЯМИ ПЕРЕД НАЧАЛОМ УСТАНОВКИ, ЭКСПЛУАТАЦИИ ИЛИ ТЕХНИЧЕСКОГО ОБСЛУЖИВАНИЯ ПИСТОЛЕТА-КРАСКОРАСПЫЛИТЕЛЯ.. СЛЕДУЕТ СОХРАНИТЬ ДАННОЕ РУКОВОДСТВО ДЛЯ ЛЮБЫХ ВОЗМОЖНЫХ СПРАВОК.

ОБЩИЕ СВЕДЕНИЯ

Данное издание является неотъемлемой частью изделия, к которому оно прилагается, и должно быть сохранено для любых возможных справок. Внимательно ознакомьтесь с предупреждениями и инструкциями, содержащимися в данном руководстве, перед началом установки, перед запуском, регуляцией или перед осуществлением технического обслуживания, так как в данных инструкциях приводятся важные рекомендации, касающиеся БЕЗОПАСНОСТИ, ЭКСПЛУАТАЦИИ и ТЕХНИЧЕСКОГО ОБСЛУЖИВАНИЯ. Для безопасной эксплуатации и правильного технического обслуживания пистолет должен использоваться только теми рабочим, которые имеют надлежащую подготовку. Сведения, приведенные в данном издании, необходимы для правильного использования пистолета и его компонетов и дополняют обычные знания рабочих о технической информации. Правила безопасности, описанные в данном руководстве, дополняют нормы по безопасности, действующие в стране использования изделия, которые должны быть доведены до сведения и применяться всеми рабочими. Для дополнительной информации или решения специальных трудностей обращайтесь в уполномоченные центры технической помощи и обслуживания изделий.

РАСПАКОВКА

Сняв упаковку, убедитесь в целостности изделия, зрительно проверяя наличие поврежденных частей, в случае сомнений не использовать аппарат и незамедлительно обратиться к вашему поставщику. Элементы, составляющие упаковку (целлофановые пакеты и т.д.) должны быть сложены в специальных местах и не должны быть оставлены в зонах, доступных детям, так как данные элементы являются потенциальным источником опасности.

НАЗНАЧЕНИЕ И ЭКСПЛУАТАЦИЯ

Настоящий **РАСПЫЛИТЕЛЬ** предназначен для использования в качестве **ПЕСКОСТРУЙНОГО ПИСТОЛЕТА**. Его использование в любых других целях не соответствует предназначению. Фирма снимает с себя любую ответственность за ущерб или несчастные случаи, вызванные применением ручного пистолета не по назначению или несоблюдением указаний по технике безопасности. Любое вмешательство в конструкцию аппарата или его модификация без предварительного разрешения снимает с производителя всякую ответственность за ущерб, вызванный вышеуказанными действиями..

ОБЩИЕ ПРЕДУПРЕЖДЕНИЯ ПО БЕЗОПАСНОСТИ

РИСК ИЗ-ЗА НЕСООТВЕТСТВУЮЩЕГО ИСПОЛЬЗОВАНИЯ

- **НИКОГДА НЕ** направлять пистолет на людей или животных.
- **НИ В КОЕМ СЛУЧАЕ** не используйте непредусмотренные материалы..
- **НИКОГДА НЕ** превышать максимальное рекомендуемое рабочее давление**.**
- До начала осуществления операций по разборке, чистке и сборке распылителя **НЕ ЗАБУДЬТЕ** снять давление воздуха и отменить загрузку используемого материала.

ОПАСНОСТЬ ДЛЯ ЗДОРОВЬЯ

Многие вещества содержат вредные для здоровья органические растворители или химические компоненты, которые могут вызвать отравление токсичными испарениями, образующимися в процессе разбрызгивания. Следовательно в процессе эксплуатации **НЕОБХОДИМО** соблюдать некоторые рекомендации:

- Перед эксплуатацией **ВНИМАТЕЛЬНО** ознакомиться с техническими карточками применяемых веществ.
- Использовать пистолет **ТОЛЬКО** в надлежащих зонах или в хорошо проветриваемых помещениях.
- В процессе эксплуатации пистолета **ВСЕГДА** носить надлежащие приспособления для защиты тела.
- **ВСЕГДА** надевать защитные перчатки, очки и маски с фильтром с активированным углем во избежание отравления токсичными испарениями или попадания на кожу и в глаза веществ и растворителей.

ОПАСНОСТЬ ВОЗГОРАНИЯ И ВЗРЫВА

Многие вещества содержат высокогорючие органические растворители или химические компоненты. Использовать аэрограф ТОЛЬКО в специальных зонах или хорошо проветриваемых

- Избегать любого действия, которое может вызвать пожар, такого как курение, искры или любую электрическую опасность.
- Проверьте, чтобы все используемые красящие вещества и растворители были химически совместимы, производя перекрестный контроль по техническим карточкам безопасности этих веществ.
- Заземлить как красящий аппарат, так и окрашиваемый предмет во избежание риска возникновения искр от статического электричества

ПРОЧИЕ РИСКИ

- **ЗАПРЕЩАЕТСЯ** использовать пистолет для распыления пищевых продуктов или медикаментов.
- **ЗАПРЕЩАЕТСЯ** использовать пистолет в зонах работы такого оборудования как конвейеры, роботы и т.д. в процессе их функционирования.

УСТАНОВКА

Для безопасной эксплуатации и правильного технического обслуживания пистолет должен использоваться только рабочими, имеющими надлежащую подготовку. Проверить, чтобы система подачи воздуха, к которой подсоединяется пистолет, всегда подавала воздух, фильрованный от нечистот, воды и масла. Сняв упаковку, убедиться в целостности аппарата, зрительно проверяя наличие поврежденных частей.

1. ЭКСПЛУАТАЦИЯ

1. Отсоедините бачок от пистолета и наполните его предназначенным для использования абразивным песком.. 2. Подсоедините бачок к корпусу пистолета, закрепив его надлежащим образом.. 3. Выберите наиболее подходящее для выполняемого типа работ сопло и установите его на передней соединительной муфте. 4. Подсоединить шланг подачи сжатого воздуха к патрубку пистолета 5. **Приставьте** сопло пистолета к обрабатываемой поверхности и нажмите на курок. 6. Конструкция пистолета позволяет собирать часть распыляемого песка в специальный мешок. 7. Прежде чем приступить к повторному использованию песка, его необходимо соответствующим образом профильтровать.	A/211
1. Погрузите всасывающую трубку в контейнер с абразивным песком. 2. Подсоединить шланг подачи сжатого воздуха к патрубку пистолета 3. **Приблизьте** сопло пистолета к обрабатываемой поверхности и нажмите на курок. 4. Прежде чем приступить к повторному использованию песка, его необходимо соответствующим образом профильтровать.	A/211-M
1. Отсоедините бачок от пистолета и наполните его предназначенным для использования абразивным песком. 2. Подсоедините бачок к корпусу пистолета, закрепив его надлежащим образом.. 3. Выберите наиболее подходящее для выполняемого типа работ сопло и подсоедините его к соединительному зажиму пистолета. 4. Подсоединить шланг подачи сжатого воздуха к патрубку пистолета 5. **Приблизьте** сопло пистолета к обрабатываемой поверхности и нажмите на курок. 6. Прежде чем приступить к повторному использованию песка, его необходимо соответствующим образом профильтровать.	A/211-MA

ЧИСТКА АППАРАТА

ВНИМАНИЕ

До начала любой операции, связанной с чисткой продукта, отсоедините пистолет от трубы подачи сжатого воздуха.

ЗАПРЕЩАЕТСЯ осуществлять техническое обслуживание пистолета, если уполномоченный персонал не получил надлежащие инструкции.
ЗАПРЕЩАЕТСЯ выполнять обслуживание пистолета, если не применяются фирменные запасные части**.**

Ни в коем случае не прочищайте пистолет водой.

НЕИСПРАВНОЕ ФУНКЦИОНИРОВАНИЕ

В случае отсутствия на выходе песка удостоверьтесь в том, что не произошло засорение всасывающей трубки и/или не закончился песок в контейнере.

УТИЛИЗАЦИЯ ПИСТОЛЕТА-КРАСКОРАСПЫЛИТЕЛЯ

Для утилизации аэрографа необходимо, чтобы он был очищен от всех остатков вещества или растворителей. Материалы, из которых изготовлен пистолет, являются полностью утилизируемыми и должны быть разделены по типам и сданы с соответствующие центры сбора.

RO

Manual de Instrucţiunii pentru Întrebuinţare şi Întreţinere

Pistol pentru sablare

PENTRU SIGURANŢA DUMNEAVOASTRĂ CITIŢI CU ATENŢIE ACESTE INSTRUCŢIUNI ÎNAINTE DE A PROCEDA LA INSTALAŢIA, UTILIZAREA SAU LA ÎNTREŢINEREA AEROGRAFULUI. ACEST MANUAL TREBUIE PĂSTRAT PENTRU ORICE REFERINŢĂ VIITOARE.

GENERALITĂŢI

Prezenta broşură constituie parte integrantă a produsului căruia îi este anexat şi trebuie sa fie păstrată pentru orice referinţă viitoare. Citiţi cu atenţie notele introductive şi instrucţiunile conţinute în prezentul manual de instrucţiuni înainte de a proceda la instalaţia, punerea în funcţiune, reglarea sau întreţinerea produsului întrucît furnizează indicaţii importante în ceea ce priveşte SIGURANŢA DE ÎNTREBUINŢARE şi ÎNTREŢINERE. Pentru o întrebuinţare fără pericol şi o corectă întreţinere, pistolul trebuie să fie folosit numai de un singur operator cu o pregătire adecvată. Informaţiile cuprinse în prezenta broşură sînt necesare pentru o întrebuinţare corectă a pistolului şi a componenţilor săi şi completează informaţiile care aparţin bagajului normal de cunoştiinţe tehnice a personalului destinat utilizării. Normele de siguranţă cuprinse în prezenta broşură completează normele de siguranţă în vigoare în ţările unde este utilizat produsul care trebuie să fie cunoscute şi aplicate de personalul destinat utilizării. Pentru informaţii ulterioare sau probleme speciale, adresaţi-vă centrelor autorizate de asistenţă tehnică şi întreţinere a produsului.

DEZAMBALARE

Dupa ce se îndepărtează ambalajul asiguraţi-vă asupra integrităţii aparatului controlînd dacă există părţi deteriorate în mod vizibil, în caz de dubiu nu utilizaţi aparatul şi adresaţi-vă imediat la propriul vînzător. Elementele care compun ambalajul (pungi de plastic, polistiren expandat, etc.) trebuie să fie înlăturate în locurile special amenajate pentru depunerea lor şi nu trebuie lăsate la îndemîna copiilor, deoarce constituiesc o potenţială sursă de pericol.

DESTINAŢIE şi ÎNTREBUINŢARE

Acest **PISTOL** a fost realizat pentru a fi utilizat ca **PISTOL PENTRU SABLARE** şi orice altă folosire este improprie Firma îşi declină orice responsabilitate pentru daune sau accidente derivate din utilizarea improprie a pistolului manual sau pentru nerespectarea prescripţiilor referitoare la siguranţă. Orice şi oricare alterare sau modificare a aparatului care nu a fost autorizată preventiv eliberează constructorul de prejudiciile derivate sau care fac referinţă la acţiunile mai sus citate.

NOTE GENERALE DE SIGURANŢĂ

RISCURI CAUZATE DE ÎNTREBUINŢAREA IMPROPRIE

- **NU** îndreptaţi **NICIODATĂ** pistolul în direcţia corpului uman sau în direcţia animalelor
- **NU** utilizaţi **NICIODATĂ** materiale nepotrivite
- **NU** depăşiţi **NICIODATĂ** presiunile maxime de funcţionare indicate
- Înainte de a efectua operaţiile de demontare, de curăţat su de reasemblarea aerografului descărcaţi **ÎNTOTDEAUNA** presiunile de aer şi materialele de vopsit

RISCURI PENTRU SĂNĂTATE

Multe produse conţin dizolvanţi organici sau produse chimice dăunătoare sănătăţii care pot provoca intoxicaţii din cauza vaporilor toxici emanaţi în timpul stropirii.
Este deci **OBLIGATORIU** respectarea cîtorva indicaţii în timpul folosirii:

- Citiţi **CU ATENŢIE** fişele tehnice a produselor folosite înainte de utilizare.
- Utilizaţi aerograful **NUMAI** în spaţii adecvate sau ambiante bine aerisite.
- În timpul întrebuinţării aerografului îmbrăcaţi **ÎNTOTDEAUNA** haine cu protecţii adecvate pentru protejarea corpului.
- Îmbrăcaţi **ÎNTOTDEAUNA** mănuşi, ochelari şi măşti cu filtre de cărbune activ pentru a preveni riscurile cauzate de vaporii toxici sau de contactul pielii sau ochilor cu produse sau dizolvanţi.

RISCURI DE INCENDIU ŞI DE EXPLOZIE

Multe produse conţin dizolvanţi organici sau produse chimice cu înalt grad de inflamabilitate. Folosiţi aerograful NUMAI în spaţii corespunzătoare sau în medii bine aerisite.

- Evitaţi orice acţiune care poate provoca incendiu ca de exemplu: a fuma, a provoca scîntei sau orice risc electric.
- Asiguraţi-vă că toate produsele pentru vopsit şi dizolvanţii pe care-i folosiţi sunt compatibili din punct de vedere chimic, efectuând un control încrucişat al fişelor tehnice de siguranţă a produselor.
- Îmbrăcaţi **ÎNTOTDEAUNA** mănuşi, ochelari şi măşti cu filtru de cărbune activ pentru a preveni riscurilor cauzate de vaporii toxici sau de contactul produselor vopsite sau dizolvanţilor cu pielea sau cu ochii.

ALTE RISCURI

- **Este INTERZIS** întrebuinţarea pistolului pentru a stropi produse alimentare sau produse medicinale
- **Este INTERZIS** întrebuinţarea pistolului în spaţiile de muncă a maşinilor de tipul aparatelor de convoi, roboţi etc. în timpul funcţionării acestora

INSTALAŢIE

Pentru o întrebuinţare sigură şi o corectă întreţinere pistolul trebuie folosit doar de un singur operator cu o pregătire adecvată. Verificaţi dacă utilajul de aerisire la care se recordează aerograful furnizează întotdeauna aer filtrat de impurităţile apei şi ale uleiului. Dupa ce se îndepărtează ambalajul asiguraţi-vă asupra integrităţii aparatului controlînd dacă există părţi deteriorate în mod vizibil.

ÎNTREBUINŢARE

1. Scoateţi rezervorul pistolului şi umpleţi-l cu nisipul abraziv pe care trebuie să-l folosiţi. 2. Remontaţi rezervorul la corpul pistolului fixându-l în mod adecvat. 3. Selecţionaţi duza cea mai potrivită tipului de muncă pe care o urmaţi să o executaţi şi montaţi-o pe manşonul anterior 4. Racordaţi tubul de alimentaţie cu aer comprimat la racordul aerografului 5. **Spijiniţi** duza pistolului pe suprafaţa de sablare şi trageţi pârghia 6. Pistolul este construit astfel ca o parte a nisipului utilizat să fie recuperată în săculeţul aplicat în acest scop. 7. Înainte de refolosirea nisipului trebuie să-l filtraţi în mod corespunzător	A/211
1. Introduceţi tubul de pescaj în rezervorul cu nisip abraziv 2. Racordaţi tubul de alimentaţie cu aer comprimat la racordul aerografului 3. **Apropiaţi** pistolul de suprafaţa de sablare şi trageţi pârghia 4. Înainte de refolosirea nisipului trebuie să-l filtraţi în mod corespunzător	A/211-M
1. Scoateţi rezervorul pistolului şi umpleţi-l cu nisipul abraziv pe care trebuie să-l folosiţi. 2. Remontaţi rezervorul la corpul pistolului fixându-l în mod adecvat.. 3. Alegeţi duza cea mai potrivită pentru tipul de muncă pe care doriţi să o executaţi şi racordaţi-o la conectorul pistolului 4. Racordaţi tubul de alimentaţie cu aer comprimat la racordul aerografului 5. **Apropiaţi** pistolul de suprafaţa de sablare şi trageţi pârghia 6. Înainte de refolosirea nisipului trebuie să-l filtraţi în mod corespunzător	A/211-MA

CURĂŢENIA INSTRUMENTULUI

ATENŢIUNE

Înaintea efectuării oricărei operaţiuni de curăţare a produsului, debranşaţi pistolul de la conducta de aer comprimat.

Este **INTERZIS** să se efectueze întreţinerea aerografului atunci cînd personalul destinat utilizării nu a primit instrucţii adecvate.
Este **INTERZIS** să efectuaţi întreţinerea pistolului fără sa folositi piesele de schimb originale**.**

Nu curăţaţi niciodată pistolul cu apă

PROBLEME DE FUNCŢIONARE

Dacă nisipul nu este evacuat, controlaţi ca tubul de pescaj să nu fie astupat şi/sau ca rezervorul să nu fie gol.

SCOATEREA DIN FUNCŢIUNE A AEROGRAFULUI

Pentru demontarea aerografului e necesar ca acesta să fie curăţat de orice reziduu de dizolvant sau de produs. Materialele folosite pentru fabricaţie sînt complect reciclabili şi trebuie să fie împărţite după felul lor şi distruse în centre speciale de colectare.

PL

INSTRUKCJA UżYTKOWANIA I KONSERWACJI

Pistolet do piaskowania

W CELU ZAPEWNIENIA BEZPIECZEŃSTWA NALEŻY PRZED PRZYSTĄPIENIEM DO INSTALOWANIA, UŻYTKOWANIA LUB KONSERWACJI ZAPOZNAĆ SIĘ Z NINIEJSZĄ INSTRUKCJĄ. INSTRUKCJA MUSI BYĆ ZACHOWANA W CELU PRAWIDŁOWEJ OBSŁUGI I KONSERWACJI PISTOLETU. INSTRUKCJE TE MUSZĄ BYĆ ZACHOWANE DLA DALSZEGO KONSULTOWANIA.

DANE OGÓLNE

Niniejsza instrukcja stanowi integralną część produktu, do którego jest dołączona i musi być zachowana w celu prawidłowej obsługi oraz konserwacji pistoletu. Przed przystąpieniem do instalowania, uruchomienia, regulacji i konserwacji należy uważnie przeczytać ostrzeżenia i zalecenia zawarte w niniejszej instrukcji, ponieważ dostarczają ważnych wskazówek dotyczących BEZPIECZEŃSTWA UŻYTKOWANIA I KONSERWACJI. W celu zapewnienia bezpiecznego użytkowania i prawidłowej konserwacji pistolet może być używany jedynie przez pracowników z odpowiednim przygotowaniem. Informacje zawarte w niniejszej instrukcji są niezbędne dla właściwej obsługi pistoletu oraz uzupełniają podstawowy zasób wiedzy technicznej użytkowników. Przepisy bezpieczeństwa zawarte w tej instrukcji są przepisami dodatkowymi do przepisów obowiązujących w krajach użytkowania pistoletu, które muszą być znane i przestrzegane przez użytkowników. Dla dalszych informacji lub dla rozwiązania problemów specyficznych należy się zwrócić do upoważnionych punktów serwisu technicznego i utrzymania w sprawności wyrobu.

ROZPAKOWANIE

Po rozpakowaniu skontrolować czy produkt jest kompletny i nie uszkodzony. W przypadku wątpliwości nie używać pistoletu i zwrócić się do punktu sprzedaży. Opakowanie chronić przed dziećmi, ponieważ stanowi potencjalne źródło niebezpieczeństwa. Elementy opakowania (torebki plastikowe, styropian itd.) należy dostarczyć do specjalnego punktu likwidacji odpadów.

PRZEZNACZENIE I UŻYCIE

Ten **PISTOLET** został zrealizowany do stosowania jako PISTOLET DO PIASKOWANIA i jakiekolwiek inne jego zastosowanie jest niewłaściwe. Firma nie będzie ponosić odpowiedzialności za uszkodzenia czy też wypadki spowodowane nie właściwym użytkowaniem pistoletu ręcznego lub nie przestrzeganiem przepisów odnośnie bezpieczeństwa. Jakiekolwiek zmiany konstrukcyjne lub modyfikacja pistoletu, bez uprzedniej autoryzacji, zwalnia konstruktora od odpowiedzialności.

OGÓLNA INSTRUKCJA BEZPIECZEŃSTWA

RYZYKA W PRZYPADKU NIEWŁAŚCIWEGO UŻYCIA

- **NIGDY NIE** kierować pistoletu w kierunku osób lub zwierząt.
- **NIGDY NIE** należy używać nieodpowiednich materiałów
- **NIGDY NIE** przekraczać zalecanych wartości maksymalnego ciśnienia.
- Przed dokonaniem jakichkolwiek czynności związanych z rozkładaniem, czyszczeniem lub składaniem pistoletu, **NALEŻY ZAWSZE** odłączyć pistolet od zasilania sprężonym powietrzem oraz opróżnić pistolet z materiału lakierniczego.

RYZYZKA ZAGRAŻAJĄCE ZDROWIU

Wiele produktów zawiera rozpuszczalniki organiczne lub produkty chemiczne szkodliwe dla zdrowia, które mogą spowodować zatrucia wynikłe z wdychania par trujących wytwarzanych podczas rozpylania.
Należy **OBOWIĄZKOWO** przestrzegać następujących zaleceń:

- Przeczytać **UWAŻNIE** informacje techniczne dotyczące produktów przed ich użyciem.
- Używać pistoletu **JEDYNIE** w odpowiednio wentylowanych strefach lub pomieszczeniach.
- Podczas używania pistoletu **ZAWSZE** stosować odpowiednią odzież ochronną.
- **ZAWSZE** zakładać rękawice, okulary i maskę z filtrami na węgiel aktywowany, aby nie narażać się na niebezpieczeństwa jakie mogą wyniknąć z kontaktu skóry i oczu z produktami i z rozpuszczalnikami

RYZYKO POŻARU I EKSPLOZJI

Wiele produktów zawiera rozpuszczalniki organiczne lub produkty chemiczne łatwopalne. Używać aerograf TYLKO w przeznaczonych do tego celu strefach lub w pomieszczeniach odpowiednio przewietrzonych

- Podczas pracy pistoletem unikać bezwzględnie czynności, które mogą spowodować pożar lub wybuch np.: palenie papierosów, używanie iskrzących narzędzi, itp.
- Upewnijcie się czy wszystkie produkty lakierowane i rozpuszczalniki jakich używacie posiadają zgodny skład chemiczny, przez dokonanie kontroli krzyżowych kart technicznych bezpieczeństwa produktów
- Uziemić zarówno przyrząd jak i przedmiot lakierowany w celu uniknięcia ryzyka powstawania ładunku elektrycznego.

INNE RYZYKA

- **JEST ZABRONIONE** używanie pistoletu do spryskiwania żywności lub lekarstw.
- **JEST ZABRONIONE** używanie pistoletu w strefach pracy maszyn takich jak: przenośniki, roboty itd. podczas ich funkcjonowania.

INSTALOWANIE

W celu zapewnienia bezpiecznego użytkowania i prawidłowej konserwacji, pistolet może być używany jedynie przez odpowiednio przeszkolonego operatora. Sprawdzić czy instalacja powietrza, do którego jest podłączony pistolet dostarcza powietrze oczyszczone wolne od zabrudzeń wodą lub olejem. Po wyjęciu z opakowania upewnić się czy pistolet jest kompletny i nie uszkodzony.

UŻYTKOWANIE

1. Usunąć zbiornik z pistoletu i wypełnić go piaskiem ściernym jakiego się chce użyć 2. Ponownie zamontować zbiornik do korpusu pistoletu stosownie go mocując. 3. Wybrać najbardziej odpowiedną dyszę do rodzaju pracy jaką chce się wykonać i zamontować ją na przedniej tulejce. 4. Podłączyć przewód zasilania sprężonym powietrzem do króćca zasilającego pistoletu 5. **Położyć** dyszę pistoletu na powierzchni do piaskowania i podnieść dźwignię. 6. Pistolet jest tak zbudowany że część stosowanego piasku jest odzyskana w odpowiednim woreczku. 7. Przed ponownym użyciem piasku należy odpowiednio go przefiltrować	A/211
1. Zanurzyć przewód ssący w zbiorniku piasku ściernego 2. Podłączyć przewód zasilania sprężonym powietrzem do króćca zasilającego pistoletu 3. **Przybliżyć** pistolet do powierzchni do piaskowania i podnieść dźwignię.. 4. Przed ponownym użyciem piasku należy odpowiednio go przefiltrować	A/211-M
1. Usunąć zbiornik z pistoletu i wypełnić go piaskiem ściernym jakiego się chce użyć 2. Ponownie zamontować zbiornik do korpusu pistoletu stosownie go mocując. 3. Wybrać najbardziej odpowiedną dyszę do rodzaju pracy jaką chce się wykonać i zamontować ją na złączce pistoletu. 4. Podłączyć przewód zasilania sprężonym powietrzem do króćca zasilającego pistoletu 5. **Przybliżyć** pistolet do powierzchni do piaskowania i podnieść dźwignię.. 6. Przed ponownym użyciem piasku należy odpowiednio go przefiltrować	A/211-MA

CZYSZCZENIE PISTOLETU

UWAGA

Przed wykonaniem jakiejkolwiek czynności czyszczenia produktu należy odłączyć pistolet od przewodu doprowadzającego sprężone powietrze.

Jest **ZABRONIONE** dokonywanie konserwacji pistoletu, jeżeli pracownik nie otrzymał odpowiednich instrukcji.
ZABRANIA SIĘ wykonywania wszelkich czynności utrzymania sprawności pistoletu jeśli nie zastosuje się oryginalnych części zamiennych.

Nigdy nie należy czyścić pistoletu wodą

DZIAŁANIE WADLIWE

W przypadku braku wytrysku piasku należy skontrolować czy przewód ssący nie jest zatkany i/lub czy zbiornik nie jest pusty.

WYCOFANIE PISTOLETU Z UŻYTKU

Przed rozmontowaniem aerografu musi on być dokładnie wyczyszczony z wszelkich pozostałości rozpuszczalnika i produktu. Materiały, z których jest wyprodukowany pistolet przewidziane są do całkowitego odzysku, dlatego też muszą być one podzielone według typów i dostarczone do odpowiednich punktów odbiorczych.

SV

Instruktionsbok för drift och underhåll

Pistol för blästring

FÖR ER SÄKERHET, LÄS DESSA ANVISNINGAR NOGGRANT INNAN LACKERINGSPISTOLEN INSTALLERAS, ANVÄNDS ELLER UNDERHÅLLS. DENNA INSTRUKTIONSBOK SKA SPARAS FÖR ATT KUNNA KONSULTERAS I FRAMTIDEN.

ALLMÄNT

Detta häfte utgör en kompletterande del av den produkt vilken det medföljer och ska sparas för att kunna konsulteras i framtiden. Läs varningarna och anvisningarna som finns i denna instruktionsbok noggrant före installation, igångsättning, inställning eller underhåll, eftersom de tillhandahåller viktiga anvisningar beträffande DRIFTSSÄKERHET och UNDERHÅLL. För att driften ska vara säker och underhållet utföras korrekt, får pistolen endast användas av operatörer med relevanta kunskaper. Informationen i detta häfte är nödvändig för att kunna använda pistolen och dess komponenter på ett korrekt sätt, och är ett komplement till personalens generella tekniska kunskaper. De säkerhetsbestämmelser som finns i detta häfte kompletterar gällande säkerhetsbestämmelser i det land där produkten används, vilket personalen måste känna till och tillämpa. För ytterligare information eller om speciella problem uppstår kontakta ett auktoriserat centrum för assistans och underhåll av produkten.

UPPACKNING

Kontrollera efter att ha tagit bort emballaget att apparaten är hel och inte uppvisar synliga skador. Vid tveksamhet, använd inte apparaten utan vänd er genast till återförsäljaren. Förpackningamaterialet (plastpåsar, expanderad polystyren etc) ska omhändertas vid härför avsedda avfallsstationer och ska förvaras utom räckhåll för barn, eftersom det kan ge upphov till fara.

AVSEDD ANVÄNDNING

Denna **SPRUTPISTOL** har utformats för att användas som **SPRUTPISTOL FÖR SKYDDSBEHANDLING OCH LJUDISOLERING**. Företaget avsäger sig allt ansvar för eventuella skador och olyckor som kan uppstå vid ett felaktigt bruk av den manuella pistolen eller om säkerhetsanvisningarna inte följs. Alla ingrepp eller justeringar av apparaten som inte i förväg godkänts av tillverkaren fritar denne från ansvar för skador som uppstår till följd av eller kan hänföras till dessa handlingar.

ALLMÄNNA SÄKERHETSANVISNINGAR

RISKER VID FELAKTIG ANVÄNDNING

- Rikta **ALDRIG** pistolen mot människor eller djur.
- Det är **FÖRBJUDET** att använda icke lämpliga material
- Överskrid **ALDRIG** rekommenderade maximala driftstryck.
- Koppla **ALLTID** ifrån tryckluften och töm ut lackeringsmaterialet före demontering, rengöring eller hopmontering av lackeringspistolen.

HÄLSORISKER

Många produkter innehåller organiska lösningsmedel eller kemiska produkter som är skadliga för hälsan och kan leda till förgiftning till följd av de giftiga ångor som avges under sprutningen.
Det är därför **OBLIGATORISKT** att följa vissa anvisningar för användningen:

- Läs **NOGGRANT** de tekniska specifikationerna för de aktuella produkterna innan de används.
- Använd lackeringspistolen **ENDAST** i lämpliga, väl ventilerade utrymmen.
- Använd **ALLTID** lämpliga skyddskläder vid användning av lackeringspistolen.
- Använd **ALLTID** handskar, glasögon och masker med filter med aktivt kol för att förhindra skador orsakade av giftiga ångor eller till följd av att produkter eller lösningsmedel kommer i kontakt med huden eller ögonen.

BRAND- OCH EXPLOSIONSRISKER

Många produkter innehåller organiska lösningsmedel eller kemiska produkter som är mycket brandfarliga. Använd sprutpistolen UTESLUTANDE på för ändamålet särskilt iordningställda platser eller i väl ventilerade lokaler

- Undvik alla handlingar som kan orsaka brand - såsom rökning – orsaka gnistbildning eller någon som helst elektrisk risk.
- Tillse att alla lacker och lösningsmedel som används är kemiskt kompatibla genom att kontrollera uppgifterna på produktsäkerhetsbladen
- Jorda både lackeringsmaskinen och det föremål som ska lackeras för att minska risken med gnistor till följd av statisk elektricitet.

INSTALLATION

- **DET ÄR FÖRBJUDET** att använda pistolen för besprutning av livsmedel eller läkemedel
- **DET ÄR FÖRBJUDET** att använda pistolen inom arbetsområdet för maskinutrustning som bandtransportörer, robotar, etc. då dessa är i drift

INSTALLATION

För att driften ska vara säker och underhållet utföras korrekt, får pistolen endast användas av operatörer med relevanta kunskaper. Kontrollera att det luftaggregat lackeringspistolen ansluts till alltid tillhandahåller luft som filtrerats från orenheter i form av vatten och olja. Kontrollera efter att ha tagit bort emballaget att apparaten är hel och inte uppvisar synliga skador.

DRIFT

1. Ta loss tanken från pistolen och fyll den med den typ av slipsand som skall användas. 2. Montera på tanken på pistolens stomme och fixera den. 3. Välj ett munstycke som lämpar sig för den typ av arbete som skall utföras och montera på det på den främre hylsan. 4. Anslut inmatningsslangen för tryckluft till kopplingen på lackeringspistolen 5. **Placera** pistolens munstycke på den yta som skall blästras och dra upp spaken. 6. Pistolen har tillverkats på ett sådant sätt att en del av den sand som använts återvinns i den tillhörande påsen 7. Innan sanden återanvänds skall den filtreras.	A/211
1. För in uppsugningsslangen i behållaren med slipsand 2. Anslut inmatningsslangen för tryckluft till kopplingen på lackeringspistolen 3. För pistolens munstycke **i närheten** av den yta som skall blästras och dra upp spaken 4. Innan sanden återanvänds skall den filtreras.	A/211-M
1. Ta loss tanken från pistolen och fyll den med den typ av slipsand som skall användas. 2. Montera på tanken på pistolens stomme och fixera den. 3. Välj ett munstycke som lämpar sig för den typ av arbete som skall utföras och sätt fast det på pistolens koppling. 4. Anslut inmatningsslangen för tryckluft till kopplingen på lackeringspistolen 5. För pistolens munstycke **i närheten** av den yta som skall blästras och dra upp spaken 6. Innan sanden återanvänds skall den filtreras.	A/211-MA

RENGÖRING AV REDSKAPET

VARNING

Innan något rengöringsarbete av produkten görs skall man koppla ur pistolen från tryckluftstillförseln.

Det är **FÖRBJUDET** att utföra underhåll på lackeringspistolen om underhållspersonalen inte fått relevanta instruktioner.
Det är **FÖRBJUDET** att utföra underhåll på pistolen om man inte använder originalreservdelar**.**

Rengör aldrig pistolen med vatten.

FUNKTIONSSTÖRNINGAR

Om ingen sand kommer ur pistolen bör man kontrollera att uppsugningsslangen inte är tilltäppt och/eller att tanken inte är tom.

ATT TA LACKERINGSPISTOLEN UR DRIFT

När sprutpistolen ska demonteras måste den rengöras från alla rester av lösningsmedel och produkt. De ingående materialen är helt återvinningsbara och ska sorteras efter materialslag och avfallshanteras vid härför avsedda avfallsstationer.

LT

Naudojimo ir Priežiūros Instrukcija

Pistoletas smėliui pūsti

SAUGOS SUMETIMAIS, PRIEŠ ĮRENGIANT, NAUDOJANT AEROGRAFĄ AR ATLIEKANT JO TECHNINĘ PRIEŽIŪRĄ, ATIDŽIAI PERSKAITYTI ŠIUOS NURODYMUS. ŠI KNYGELĖ TURI BŪTI IŠSAUGOTA BET KOKIOMS TOLIMESNĖMS KONSULTACIJOMS.

BENDRAS APRAŠYMAS

Ši knygelė yra neatsiejama produkto, prie kurio ji pridedama, dalis ir turi būti išsaugoma tolimesnėms konsultacijoms. Atidžiai perskaityti šios knygelės įspėjimus ir instrukcijas prieš pradedant bet kokius instaliavimo, naudojimo, reguliavimo arba priežiūros darbus, nes žemiau pateikiamos svarbios nuorodos SAUGAUS NAUDOJIMO ir PRIEŽIŪRA temomis. Saugiam naudojimui ir taisyklingai priežiūrai, pistoletą turi naudoti tik atitinkamą pasiruošimą turintis operatorius. Šioje knygelėje pateikta informacija yra reikalinga taisyklingam pistoleto ir jo komponentų naudojimui ir papildo įprastas operatorių technines žinias. Saugumo reikalavimai, pateikti šioje knygelėje, papildo produkto naudojimo šalyje galiojančius saugumo reikalavimus, kuriuos operatoriai privalo žinoti bei ją laikytis. Dėl išsamesnės informacijos arba iškilusių ypatingų problemų kreiptis į įgaliotus produkto techninio aptarnavimo ir priežiūros centrus.

IŠPAKAVIMAS

Išpakavus įsitikinti, ar prietaisas vientisas, patikrinti, ar atskiros jo dalys nėra akivaizdžiai pakenktos, iškilus abejonėms, nenaudoti prietaiso, bet iš karto kreiptis į pardavimo įmonę. Atskiri įpakavimo elementai (plastikiniai maišeliai, polistirolas, ir t.t.) turi būti pristatyti į specializuotus jų surinkimo centrus, jie negali būti palikti vaikams pasiekiamose vietose, nes yra potencialūs pavojaus šaltiniai.

PASKIRTIS IR NAUDOJIMAS

Šis **AEROGRAFAS** buvo sukurtas, kad būtų naudojamas kaip **PISTOLETAS SMĖLIUI PŪSTI**. Jo naudojimas bet kuriai kitai paskirčiai turi būti laikomas neleistinu. Įmonė apsiriboja nuo bet kokios atsakomybės dėl nuostolių ar nelaimingų atsitikimų, patirtų dėl rankinio pistoleto naudojimo ne pagal paskirtį arba dėl nurodymų, susijusių su darbo sauga, nesilaikymu. Bet koks prietaiso sugadinimas arba jo modifikacija, iš anksto nesuderinta su gamintoju, atleidžia gamintoją nuo bet kokios atsakomybės už nuostolius, patirtus ar susijusius su minėtais veiksmais.

BENDRIEJI SAUGUMO NURODYMAI

RIZIKA, SUSIJUSI SU NAUDOJIMU NE PAGAL PASKIRTĮ

- **NIEKADA** nenukreipinėti pistoleto žmogaus kūno ar gyvūnų kryptimi
- **JOKIU BŪDU NENAUDOKITE** netinkamų medžiagų.
- **NIEKADA** neviršyti nurodyto maksimalaus darbo slėgio
- Prieš atliekant aerografo išmontavimo, valymo ar surinkimo darbus **BŪTINA** pašalinti oro slėgį ir išleisti naudojamas medžiagas.

PAVOJUS SVEIKATAI

Daugelio dažymo produktų sudėtyje yra sveikatai kenksmingų organinių tirpiklių arba cheminių produktų, kurie gali sukelti apsinuodijimus dėl purškimo metu išleidžiamų toksiškų garų.
Naudojimo metu **PRIVALOMA** laikytis kai kurių nurodymų:

- Prieš naudojimą **ATIDŽIAI** perskaityti naudojamų produktų techninių duomenų lapus
- Aerografą naudoti **TIK** tinkamose vietose arba gerai vėdinamose patalpose.